COMO II RAO
COMO II PGI*

Instrukcja montażu i obsługi



*PGI nie dotyczy Niemiec i Austrii

RIKA®

SPIS TREŚCI

Legenda ... 3

1. WAŻNE INFORMACJE 5
Opakowanie ... 5
Ogólne ostrzeżenia i wskazówki dotyczące bezpieczeństwa ... 5
Podłączenie elektryczne ... 5
Pierwsze rozpalanie ... 5
Prawidłowe podłączenie kominka ... 5
Podłączenie do wspólnego komina ... 6
Praca niezależna od powietrza w pomieszczeniu ... 6
Praca z wykorzystaniem powietrza z otoczenia ... 6
MULTIAIR – przewód powietrza konwekcyjnego ... 6

2. MONTAŻ PIECA 7
Podłączenie do komina ... 7
Podłączenie do komina ze stali nierdzewnej ... 7
Powietrze do spalania ... 7
Doprowadzenie zewnętrznego powietrza do spalania ... 7

3. OCHRONA PRZECIWPOŻAROWA 8
Minimalne odległości ... 8
Odległości bezpieczeństwa ... 9
Ochrona podłogi ... 9

4. TECHNOLOGIA I FUNKCJE BEZPIECZEŃSTWA 10
Wygoda obsługi ... 10
Najwyższa wydajność – najniższy poziom emisji ... 10
DAR – Dynamiczna regulacja przepływu powietrza ... 10
Monitorowanie podciśnienia ... 10
Wyłączenie przy niskiej temperaturze ... 10
Zabezpieczenie przed przeciążeniem elektrycznym ... 10
Automatyczny cykl czyszczenia ... 10
Monitorowanie komponentów ... 10
Monitorowanie silnika ślimakowego ... 10
Awaria zasilania (podczas pracy ogrzewania) ... 10
Awaria zasilania (w fazie rozruchu) ... 10

5. OPCJE ZWIĘKSZAJĄCE KOMFORT 11
Czujnik pomieszczeniowy/bezprzewodowy czujnik pomieszczeniowy ... 11
Interfejs ... 11
Sterowanie zewnętrzne ... 11
Interfejs szeregowy ... 11
Złącze USB ... 11
Zewnętrzny termostat pokojowy ... 11
Złącze zewnętrzne – mostek kablowy ... 11
Opcja RIKA FIRENET 2. generacji ... 11
Sterowanie głosowe RIKA VOICE ... 11

6. PODSTAWY WIEDZY O PALIWACH – PELLET 12
Charakterystyka peletu ... 12
Specyfikacja peletów drzewnych zgodnie z normą ENplus – A1 ... 12
Uzupełnianie pelletu podczas pracy pieca ... 12
Przechowywanie pelletu ... 12
Piec kom. przeznaczony do pracy okresowej (INT) ... 12
Ilość paliwa ... 12

7. INSTRUKCJA DOTYCZĄCA PROTOKOŁU URUCHOMIENIA 13
Instrukcja obsługi ... 13

8. MONTAŻ/DEMONTAŻ OKŁADZINA 14
Tylna osłona boczna ... 14
Okładzina kamienna ... 14

9. KONSERWACJA I CZYSZCZENIE 15
Otwieranie drzwiczek paleniska ... 15
Opróżnianie szuflady na popiół ... 15
Czyszczenie czujnika temperatury płomienia ... 15
Czyszczenie paleniska – codziennie ... 15
Czyszczenie szyby w drzwiach ... 15
Czyszczenie powierzchni lakierowanych ... 15

10. UTRZYMANIE CZYSTOŚCI 16
Otwory wylotowe powietrza konwekcyjnego ... 16
Powietrze do spalania – króciec wlotowy ... 16
Czyszczenie zbiornika na pellet ... 16
Kontrola łożysk ... 16
Sprawdzanie uszczelek ... 16
Czyszczenie przewodów spalinowych i kanału zbiorczego spalin ... 16
Czyszczenie przewodów spalinowych ... 17

11. TRUDNE PRZYPADKI – MOŻLIWE ROZWIĄZANIA 18
Przypadek problemowy nr 1 ... 18
Przypadek problemowy nr 2 ... 18
Przypadek problemowy nr 3 ... 18

12. DANE TECHNICZNE 20
Wymiary, waga i przyłącze ... 22
Dane techniczne ... 23
Przegląd części zamiennych – widok rozłożony ... 24
Przegląd części zamiennych – widok rozłożony RAO/PGI ... 26

13. GWARANCJA PRODUCENTA RIKA 30

14. USTAWOWE PRAWA KONSUMENTA I WYŁĄCZENIA GWARANCYJNE 30

15. INFORMACJE DOTYCZĄCE UTYLIZACJI 31
Informacje dotyczące poszczególnych elementów urządzenia ... 31
Fragment wykazu kodów odpadów zawartego w rozporządzeniu w sprawie europejskiego wykazu odpadów ... 31
Utylizacja sprzętu elektrycznego i recykling ... 31

16. ZGODNOŚĆ Z PRZEPISAMI UE 31

Legenda


...ważna informacja


...ręcznie



...klucz imbusowy nr 4


...praktyczna wskazówka



...klucze sześciokątne nr 8, nr 10


...jest zgodne z przepisami UE


...Proszę zapoznać się z instrukcją obsługi i zgodnie z nią postępować


...nie wyrzucać wraz z odpadami komunalnymi







PIEC TO ZAWSZE WIĘCEJ NIŻ „TYLKO" ŹRÓDŁO CIEPŁA.

Szanowni Państwo,

Chcielibyśmy serdecznie podziękować Państwu za za wybór pieca marki RIKA. Dzięki temu produktowi wysokiej jakości pragniemy nie tylko zapewnić Państwu ciepło w domu, ale także stworzyć w Państwa domu przytulną atmosferę.

Jesteśmy dumni, że możemy zaoferować Państwu produkt, który jest nie tylko funkcjonalny, ale także zachwyca atrakcyjnym wyglądem. Wysoka jakość i troska o zrównoważony rozwój stanowią fundament naszej filozofii. Wierzymy, że dzięki tym wartościom Państwa nowy piec będzie służył niezawodnie przez długie lata.

Aby zapewnić długotrwałą wydajność i sprawność pieca, ważne jest regularne przeprowadzanie prac związanych z czyszczeniem i konserwacją. Oto kilka ważnych kwestii, na które należy zwrócić uwagę:

1. **Należy regularnie czyścić wnętrze pieca, aby usunąć osady i zabrudzenia. Szczegółowe informacje na ten temat można znaleźć w sekcji „CZYSZCZENIE I KONSERWACJA".**

2. **Należy regularnie zlecać konserwację pieca wykwalifikowanemu specjaliście, aby upewnić się, że wszystkie elementy działają prawidłowo i nie wykazują oznak zużycia.**

3. **Prosimy również o przestrzeganie zalecanych środków bezpieczeństwa, aby uniknąć wypadków i szkód.**

Regularne wykonywanie tych prostych czynności związanych z pielęgnacją i konserwacją pozwoli zapewnić optymalne działanie pieca i zapewni Państwu długotrwałą radość z jego użytkowania.

Życzymy wielu wyjątkowych chwil w cieple domowego ogniska i serdecznie dziękujemy za okazane nam zaufanie.

Z poważaniem

Karl Stefan

Riener, Karl Philipp

Riener, Stefan Riener

1. WAŻNE INFORMACJE

Opakowanie

Twoje pierwsze wrażenie jest dla nas ważne!

Opakowanie Państwa nowego pieca kominkowego zapewnia doskonałą ochronę przed uszkodzeniami. Mimo to podczas transportu może dojść do uszkodzenia pieca lub jego akcesoriów.

Uwaga
Po otrzymaniu przesyłki należy dokładnie sprawdzić stan pieca oraz kompletność dostawy. Wszelkie wady należy niezwłocznie zgłosić sprzedawcy specjalizującemu się w piecach kominkowych! Podczas rozpakowywania należy zwrócić szczególną uwagę na to, aby okładzina kamienna pozostała nienaruszona. Na materiale bardzo łatwo mogą powstać zadrapania. Okładziny kamienne są wyłączone z gwarancji.

Opakowanie nowego pieca wykonano w dużej mierze z materiałów przyjaznych środowisku.

Ogólne ostrzeżenia i wskazówki dotyczące bezpieczeństwa

Należy bezwzględnie przestrzegać poniższych zasad bezpieczeństwa.

- Przed montażem i uruchomieniem pieca należy dokładnie zapoznać się z całą instrukcją obsługi.
- Właściciel małej instalacji grzewczej lub osoba uprawniona do dysponowania tą instalacją ma obowiązek przechowywać dokumentację techniczną i przedstawiać ją na żądanie właściwych organów lub kominiarza.
- Należy przestrzegać norm krajowych i europejskich, a także lokalnych przepisów dotyczących montażu i eksploatacji kominka!
- Piece RIKA można ustawiać wyłącznie w pomieszczeniach mieszkalnych o standardowej wilgotności powietrza (pomieszczenia suche zgodnie z normą VDE 0100 część 200). Piece nie są zabezpieczone przed rozpryskami wody i nie wolno ich ustawiać w pomieszczeniach mokrych. Minimalna objętość pomieszczenia montażowego wynosi 40 m^2.
- Przed ustawieniem pieca należy upewnić się, czy nośność konstrukcji nośnej wytrzyma ciężar pieca.
- Do transportu urządzenia grzewczego należy używać wyłącznie zatwierdzonych środków transportowych o odpowiedniej nośności.
- Nie wolno używać pieca jako podestu ani podpory do prac na wysokości.
- W żadnym wypadku nie wolno użytkować pieca z uszkodzonymi uszczelkami drzwi. Uszczelki należy wymienić na oryginalne uszczelki RIKA, a wymianę musi przeprowadzić wyspecjalizowana firma.
- W wyniku spalania paliwa uwalnia się ciepło, co powoduje silne nagrzanie powierzchni urządzenia grzewczego, drzwiczek, uchwytów drzwiczek i elementów sterujących, szyb w drzwiczkach, rur spalinowych oraz, w niektórych przypadkach, przedniej ścianki urządzenia grzewczego. Należy unikać dotykania tych elementów bez odpowiedniej odzieży ochronnej lub środków pomocniczych, takich jak np. rękawice chroniące przed wysoką temperaturą lub uchwyt do obsługi.
- Proszę zwrócić uwagę swoich dzieci na to szczególne zagrożenie i trzymać je z dala od urządzenia grzewczego podczas jego pracy.
- Należy spalać wyłącznie zatwierdzone paliwo.
- Spalanie lub wprowadzanie do komory spalania substancji łatwopalnych lub wybuchowych (benzyna, oleje lampowe o właściwościach zbliżonych do benzyny, nafta, podpałki do grilla, alkohol etylowy lub podobne płyny), takich jak puste puszki po aerozolach i tym podobne, a także przechowywanie ich w bezpośrednim sąsiedztwie urządzenia grzewczego, jest surowo zabronione ze względu na ryzyko wybuchu.
- Podczas dogrzewania nie należy nosić luźnej lub łatwopalnej odzieży.
- Należy upewnić się, że żadne żarzące się kawałki nie spadną z komory spalania na materiały łatwopalne.
- Zabrania się umieszczania przedmiotów nieodpornych na wysoką temperaturę na grzejniku lub w jego pobliżu.
- Nie należy kłaść ubrań do suszenia na piecu.
- Stojak do suszenia odzieży lub podobnych przedmiotów należy ustawić w odpowiedniej odległości od urządzenia grzewczego – POWAŻNE ZAGROŻENIE POŻAROWE!
- Podczas eksploatacji urządzenia grzewczego zabrania się przetwarzania materiałów łatwopalnych i wybuchowych w tym samym lub w sąsiednich pomieszczeniach.
- Jeśli piec jest ogrzewany w trybie ciągłym, powoduje to zwiększone zużycie, zwłaszcza elementów narażonych na obciążenia termiczne. Może to skrócić częstotliwość czyszczenia. Dlatego należy bezwzględnie przestrzegać wytycznych dotyczących czyszczenia i konserwacji!

Uwaga
W piecu nie wolno spalać odpadów ani substancji płynnych!

Uwaga
UWAGA podczas napełniania zbiornika. Otwór zbiornika na pelety ma odpowiednie wymiary, co zapewnia łatwe napełnianie. Należy bardzo uważać, aby pelety nie spadły na żebra konwekcyjne ani na gorącą obudowę pieca. Może to spowodować intensywne dymienie.

Wskazówka
Dlatego zalecamy uzupełnianie zbiornika, gdy piec jest zimny.

Uwaga
W żadnym wypadku nie należy zasłaniać otworów konwekcyjnych pieca, aby zapobiec przegrzaniu wbudowanych elementów!

Uwaga
Podczas nagrzewania i stygnięcia elementy pieca rozszerzają się i kurczą pod wpływem zmian temperatury. Mogą być słyszalne delikatne trzaski i odgłosy wynikające z rozszerzalności cieplnej materiałów.

Uwaga
Nie wolno dokonywać żadnych zmian w palenisku. Spowoduje to ponadto utratę gwarancji i rękojmi.

Podłączenie elektryczne

Piec jest dostarczany z kablem przyłączeniowym o długości ok. 2 m z wtyczką typu Euro. Kabel ten należy podłączyć do gniazdka o napięciu 230 V i częstotliwości 50 Hz. Średni pobór mocy elektrycznej w normalnym trybie ogrzewania wynosi około 20 watów. Podczas automatycznego procesu rozpalania – około 150 watów. Kabel zasilający należy ułożyć w taki sposób, aby uniknąć jakiegokolwiek kontaktu z gorącymi lub ostrymi krawędziami zewnętrznych powierzchni pieca.

Uwaga, zagrożenie życia!
Nie wolno użytkować urządzenia z uszkodzonym kablem przyłączeniowym!
Jeśli kabel przyłączeniowy jest uszkodzony, należy go niezwłocznie wymienić w wykwalifikowanym serwisie, aby uniknąć dalszego zagrożenia.

Uwaga
Nie ponosimy odpowiedzialności za uszkodzenia urządzenia spowodowane nieprawidłowym podłączeniem lub użytkowaniem, a gwarancja traci ważność.

Pierwsze rozpalanie

Korpus pieca, elementy stalowe i żeliwne oraz rury spalinowe są pokryte lakierem żaroodpornym. Podczas pierwszego rozpalania powłoka lakiernicza ulega ostatecznemu utwardzeniu, czemu może towarzyszyć charakterystyczny zapach.
W trakcie tego procesu należy unikać dotykania i czyszczenia lakierowanych powierzchni. Proces utwardzania powłoki kończy się po pracy pieca z wysoką mocą grzewczą.

Prawidłowe podłączenie kominka

Aby dobrać odpowiednie przyłącze i zapewnić prawidłowe podłączenie pieca do komina, prosimy zapoznać się z punktem „MONTAŻ PIECA" lub skonsultować się z lokalnym kominiarzem.

- Nieprawidłowo wykonane lub użytkowane przewody kominowe mogą stwarzać zagrożenie związane z przedostawaniem się spalin do pomieszczeń oraz ryzykiem pożaru. W sprawie ich rozmieszczenia i montażu należy zasięgnąć porady licencjonowanej firmy specjalistycznej.
- Podczas podłączania rury spalinowej do komina, w obszarze ścian wyłożonych drewnem, należy przestrzegać odpowiednich wytycznych montażowych.
- W przypadku niekorzystnych warunków pogodowych należy bezwzględnie zwrócić uwagę na powstawanie dymu (warunki inwersji termicznej) oraz na warunki ciągu kominowego.
- Jeśli dopływ powietrza do spalania jest niewystarczający, może dojść do zadymienia mieszkania lub wycieku spalin. Ponadto w urządzeniu grzewczym i kominie mogą gromadzić się szkodliwe osady.
- W przypadku wydostawania się spalin należy wygasić ogień i sprawdzić, czy otwór wlotowy powietrza jest drożny, a przewody spalinowe i rura pieca są czyste. W razie wątpliwości należy bezwzględnie skontaktować się z kominiarzem, ponieważ zakłócenie ciągu może być również związane z nieprawidłową pracą komina..
- Gdy piec kominkowy nie jest w użyciu, drzwiczki paleniska należy utrzymywać w pozycji zamkniętej.
- Błędne obliczenia i wymiarowanie kominka mogą prowadzić do zanieczyszczenia komina sadzą, tj. do osadzania się łatwopalnych substancji, takich jak sadza i smoła, a w konsekwencji do pożaru kominka.
- W razie pożaru kominka należy wyciągnąć wtyczkę pieca z gniazdka. Wezwij straż pożarną i zapewnij bezpieczeństwo sobie oraz wszystkim domownikom!

Podłączenie do wspólnego komina

- Piec jest przystosowany do podłączenia do wspólnego komina, również w instalacjach mieszanych
- Konieczne jest wykonanie obliczeń dotyczących komina zgodnie z normą EN 13384-2.
- Zastosowanie mieszane wyłącznie w połączeniu z urządzeniem zabezpieczającym BROKO zgodnie z certyfikatem DIBt nr Z-43.13-485.
- Należy zwrócić uwagę na różnice w przepisach obowiązujących w poszczególnych krajach.

Praca niezależna od powietrza w pomieszczeniu

Państwa piec należy do kategorii CC, co oznacza, że może być użytkowany jako piec na pellet niezależny od powietrza w pomieszczeniu.

Ponieważ powietrze niezbędne do spalania jest doprowadzane z zewnątrz szczelnymi przewodami, piec można instalować również w pomieszczeniach użytkowych wyposażonych w szczelne okna i drzwi, a także w pomieszczeniach z mechaniczną wentylacją nawiewno-wywiewną (zob. „DOPROWADZANIE POWIETRZA DO SPALANIA”).

Wbudowany czujnik różnicy ciśnień kontroluje różnicę ciśnień między komorą spalania a pomieszczeniem, w którym zainstalowano urządzenie, niezbędną do prawidłowego działania.

Jeśli wymagane ciśnienie różnicowe jest niewystarczające, pieca nie można uruchomić lub, ze względów bezpieczeństwa, jego praca zostanie wstrzymana.

Nie może dojść do wydostania się spalin w ilościach stwarzających zagrożenie.

Dodatkowe zabezpieczenie nie jest konieczne.

Pieca nie wolno montować w połączeniu z systemami wentylacyjnymi, w których podciśnienie wynosi poniżej -15 Pa.

Uwaga
Prosimy zawsze przestrzegać obowiązujących lokalnych przepisów i zasad, po konsultacji z lokalnym kominiarzem.

Praca z wykorzystaniem powietrza z otoczenia

Jeśli piec jest zainstalowany bez zewnętrznego dopływu powietrza, uznaje się go za urządzenie zasilane powietrzem z pomieszczenia, w którym się znajduje.
W takim przypadku powietrze do spalania jest doprowadzane z pomieszczenia przez króćce wlotowe umieszczone w tylnej części pieca.
Należy zatem zadbać o to, aby zawsze było wystarczająco dużo świeżego powietrza zapewniającego prawidłowe spalanie oraz aby na piec nie oddziaływały żadne urządzenia odciągające powietrze z pomieszczenia.
Wymaganą ilość świeżego powietrza można znaleźć w tabeli danych technicznych.
W połączeniu z instalacjami wentylacyjnymi (np. instalacjami kontrolowanej wentylacji nawiewno-wywiewnej, okapami kuchennymi itp.) należy zapewnić wzajemne monitorowanie i zabezpieczenie pieca oraz instalacji wentylacyjnej (np. za pomocą regulatora ciśnienia różnicowego itp.). Należy zapewnić niezbędny dopływ powietrza do spalania wynoszący ok. 20 m^3/h.

MULTIAIR – przewód powietrza konwekcyjnego

Tylko dla pieców z funkcją MULTIAIR:

- Ilość powietrza konwekcyjnego i jego temperatura dla każdego wentylatora są dostosowane do ogrzewania dodatkowego pomieszczenia.
- Warunki podłączenia należy uzgodnić z właściwym organem.
- Maksymalna temperatura powietrza konwekcyjnego na wylocie urządzenia wynosi 180 C°.
- Przewód powietrza konwekcyjnego powinien być jak najkrótszy.
- Należy ograniczyć liczbę zmian kierunku prowadzenia przewodu do minimum.
- Aby zapobiec powstaniu podciśnienia w pomieszczeniu, w którym zainstalowano urządzenie, lub nadciśnienia w poszczególnych pomieszczeniach objętych systemem MULTIAIR, należy zapewnić odpowiednią cyrkulację powietrza w tych pomieszczeniach (np. poprzez szczelinę w drzwiach, kratki wentylacyjne itp.).

W niektórych modelach fabrycznie zamontowana jest osłona nad dmuchawą MULTIAIR, która zapobiega bezpośredniemu oddawaniu ciepła w kierunku ściany.

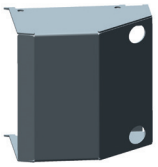

Ilustracja symboliczna

Nie wolno użytkować urządzenia bez tej osłony lub bez podłączonego przewodu konwekcyjnego. Nieprzestrzeganie tego wymogu powoduje utratę gwarancji, a producent nie ponosi odpowiedzialności za powstałe szkody.

Uwaga
Podczas podłączania przewodu powietrza konwekcyjnego należy bezwzględnie przestrzegać krajowych i regionalnych przepisów budowlanych oraz przepisów przeciwpożarowych. Instalację i montaż może przeprowadzać wyłącznie autoryzowana firma specjalistyczna.

2. MONTAŻ PIECA

Uwaga
Montaż może być wykonywany wyłącznie przez autoryzowaną firmę specjalistyczną.

Uwaga
Prosimy o przestrzeganie obowiązujących w danym regionie przepisów dotyczących bezpieczeństwa i budownictwa. W tej sprawie prosimy o kontakt z lokalnym kominiarzem..

Uwaga
Należy stosować wyłącznie materiały uszczelniające odporne na wysoką temperaturę, a także odpowiednie taśmy uszczelniające, silikon odporny na wysoką temperaturę oraz wełnę mineralną.

Uwaga
Należy upewnić się, że rura spalinowa nie ogranicza światła przewodu kominowego..

Uwaga
Jeśli piec jest przeznaczony do pracy niezależnej od powietrza w pomieszczeniu, połączenia przewodów pieca muszą być trwale uszczelnione na potrzeby takiego zastosowania. Do zamocowania rury pieca na stożkowym króćcu przyłączeniowym oraz do połączenia jej z wkładem kominowym należy użyć odpowiedniego, odpornego na wysoką temperaturę silikonu.

Uwaga
W żadnym wypadku nie wolno przesuwać pieca po niechronionej podłodze. Jako podkładkę i pomoc przy montażu doskonale sprawdzają się gruba tektura falista, karton lub na przykład stary dywan. Dzięki temu można również ostrożnie przesuwać piec.

Aby zapewnić prawidłowe podłączenie, zalecamy stosowanie oryginalnych rur spalinowych z asortymentu firmy RIKA.

Podłączenie do komina

- Urządzenie należy podłączyć do komina dopuszczonego do stosowania z paliwami stałymi, odpornego na wilgoć. Od wymogu odporności na wilgoć można odstąpić, jeśli obliczenia dotyczące komina wskazują na pracę w warunkach suchych.
- Klasa temperaturowa instalacji odprowadzania spalin (komin i rura spalinowa) musi, zgodnie z normą EN 16510-2-6, odpowiadać co najmniej klasie T200 odporności na zapalenie sadzy w przypadku pieców na pelety oraz co najmniej klasie T400 odporności na zapalenie sadzy w przypadku wszystkich pozostałych urządzeń.
- Komin przeznaczony do urządzeń na pelety musi mieć średnicę 100 mm, a do urządzeń na drewno kominkowe – 130 mm–150 mm, w zależności od modelu pieca.
- Należy unikać zbyt długich odcinków przewodu spalinowego. Długość pozioma przewodu spalinowego nie powinna przekraczać 1,5 metra.
- Należy unikać zbyt częstych zmian kierunku przepływu spalin w kierunku komina. W przewodzie spalinowym należy zastosować maksymalnie 3 kolanka.
- Należy użyć złącza z otworem do czyszczenia.
- Elementy łączące muszą być wykonane z metalu i spełniać wymagania normy (przyłącza należy zamontować w sposób zapewniający szczelność powietrzną).
- Przed montażem koniecznie należy przeprowadzić obliczenia kominowe. Obliczenia należy wykonać zgodnie z normą EN 133841- w przypadku pojedynczego obciążenia oraz zgodnie z normą EN 133842- w przypadku obciążenia wielokrotnego.
- Maksymalne podciśnienie (ciąg kominowy) nie powinno przekraczać 15 Pa.
- Odprowadzanie spalin musi być zapewnione nawet w przypadku chwilowej przerwy w dostawie prądu.

Uwaga
W przypadku podłączenia do kominów z wieloma przyłączami wymagane są dodatkowe urządzenia zabezpieczające, zgodnie z przepisami obowiązującymi w danym kraju.

Uwaga
Należy wykluczyć przedostawanie się wody kondensacyjnej przez przyłącze kominowe. W przypadku pieców kombinowanych, przy przyłączu sufitowym lub górnym przyłączu rury spalinowej należy zastosować rurę odprowadzającą kondensat. Uszkodzenia spowodowane wodą kondensacyjną są wyłączone z zakresu rękojmi i gwarancji.

Podłączenie do komina ze stali nierdzewnej

Połączenie należy również obliczyć i zweryfikować zgodnie z normą EN 133841- lub EN 133842-.

Dopuszczalne jest stosowanie wyłącznie izolowanych (dwustronnych) rur ze stali nierdzewnej (nie dopuszcza się stosowania giętkich rur aluminiowych ani stalowych).

Należy zapewnić otwór rewizyjny, umożliwiający.

Połączenie z kominem należy wykonać w sposób szczelny.

Powietrze do spalania

Każdy proces spalania wymaga tlenu z otaczającego nas powietrza. W piecach bez zewnętrznego doprowadzenia powietrza do spalania powietrze niezbędne do spalania jest pobierane z pomieszczenia, w którym znajduje się piec.

To pobrane powietrze musi zostać ponownie doprowadzone do pomieszczenia mieszkalnego. W nowoczesnych mieszkaniach bardzo szczelne okna i drzwi mogą ograniczać dopływ świeżego powietrza. Sytuację dodatkowo komplikują dodatkowe otwory wentylacyjne w mieszkaniu (np. w kuchni lub toalecie). Jeśli nie ma możliwości doprowadzenia powietrza do spalania z zewnątrz, należy wietrzyć pomieszczenie kilka razy dziennie, aby uniknąć podciśnienia w pomieszczeniu lub nieprawidłowego spalania.

Doprowadzenie zewnętrznego powietrza do spalania

Wyłącznie dla urządzeń przystosowanych do pracy niezależnej od powietrza w pomieszczeniu.

- Aby urządzenie mogło pracować niezależnie od powietrza w pomieszczeniu, powietrze do spalania musi być doprowadzane z zewnątrz za pomocą szczelnego przewodu. Zgodnie z krajowymi przepisami budowlanymi przewód doprowadzający powietrze do spalania powinien być wyposażony w zawór odcinający. Położenie „otwarte"/„zamknięte" musi być wyraźnie rozpoznawalne.
- Do króćca wlotowego należy podłączyć rurę o średnicy 125 mm w przypadku pieców na drewno i pieców hybrydowych lub o średnicy 50 mm lub 60 mm w przypadku pieców na pellet. Należy ją zamocować za pomocą zacisku do węża (nie wchodzi w skład zestawu!). W przypadku urządzeń na pelety z dłuższym przewodem przyłączeniowym średnicę należy zwiększyć do około 100 mm po około 1 m.
- Aby zapewnić odpowiedni dopływ powietrza, przewód nie powinien być dłuższy niż 4 m i powinien mieć maksymalnie 3 zagięcia.
- Jeśli przewód wychodzi na zewnątrz, musi być zakończony osłoną przeciwwiatrową.
- W przypadku ekstremalnie niskich temperatur należy zwrócić uwagę czy wlot powietrza nie uległ oblodzeniu.
- Powietrze do spalania można również pobierać z innego, odpowiednio wentylowanego pomieszczenia (np. piwnicy)
- Przewód powietrza do spalania należy trwale i szczelnie podłączyć (za pomocą kleju lub uszczelniacza) do króćca powietrznego urządzenia.
- Jeśli piec nie będzie używany przez dłuższy czas, należy zamknąć przewód powietrza do spalania, aby zapobiec przedostawaniu się wilgoci do pieca.

Uwaga
Należy pamiętać, że w przypadku doprowadzania powietrza do spalania z wbudowanego kanału wentylacyjnego komina mogą wystąpić problemy. Ogrzewanie powietrza do spalania może powodować powstawanie prądów konwekcyjnych przeciwnych do kierunku jego przepływu. Zwiększone straty ciśnienia zmniejszają podciśnienie w komorze spalania. Producent komina musi zagwarantować, że opór przepływu powietrza do spalania wynosi maksymalnie 2 Pa, nawet w najtrudniejszych warunkach.

Jeśli jeden lub więcej z tych warunków NIE jest spełniony, zazwyczaj skutkuje to nieprawidłowym spalaniem w piecu i/lub podciśnieniem w pomieszczeniu, w którym znajduje się piec.

3. OCHRONA PRZECIWPOŻAROWA

Minimalne odległości

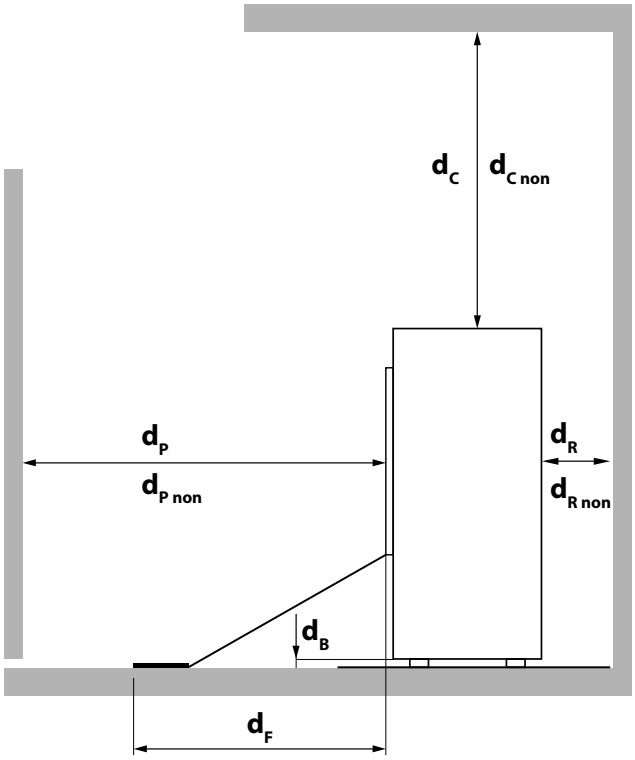

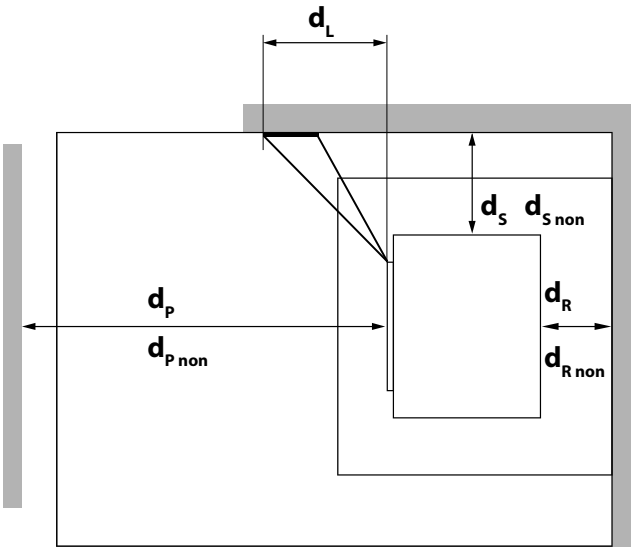

Minimalna odległość...			
d_R	... od tylnej strony do materiałów łatwopalnych	[mm]	100
d_S	... od bocznej strony do materiałów łatwopalnych	[mm]	100
d_C	... od strony górnej do materiałów łatwopalnych w suficie	[mm]	500
d_P	... od strony przedniej do materiałów łatwopalnych	[mm]	800
d_F	... od strony przedniej do materiałów łatwopalnych w dolnej przedniej strefie promieniowania	[mm]	0
d_L	... od strony przedniej do materiałów łatwopalnych znajdujących się w przednim bocznym obszarze promieniowania	[mm]	0
d_B	... poniżej podłogi (bez nóżek) w pobliżu materiałów łatwopalnych	[mm]	0
$d_{R\,non}$	... od tylnej strony do materiałów niepalnych	[mm]	100
$d_{S\,non}$	... ze stron dotyczących materiałów niepalnych	[mm]	100
$d_{C\,non}$	... od strony górnej do materiałów niepalnych w suficie	[mm]	500
$d_{P\,non}$	... od strony przedniej do materiałów niepalnych	[mm]	400

Wskazówka
W przypadku prac serwisowych i konserwacyjnych prosimy o zachowanie minimalnej odległości 20 cm z boku i z tyłu pieca.

Odległości bezpieczeństwa

W POBLIŻU MATERIAŁÓW ŁATWOPALNYCH

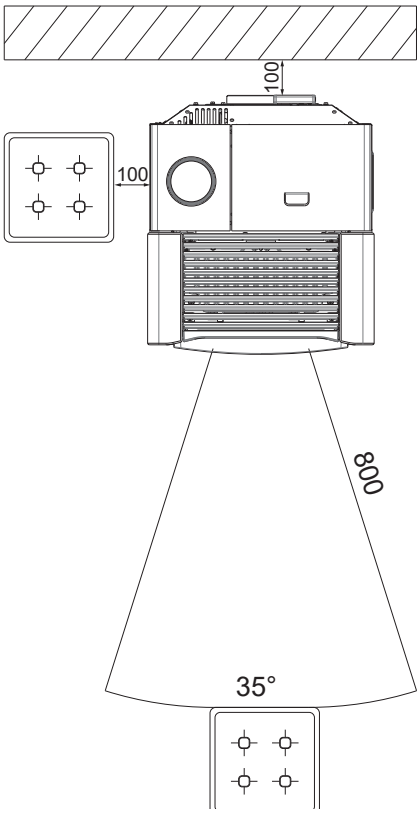

MATERIAŁY NIEPALNE

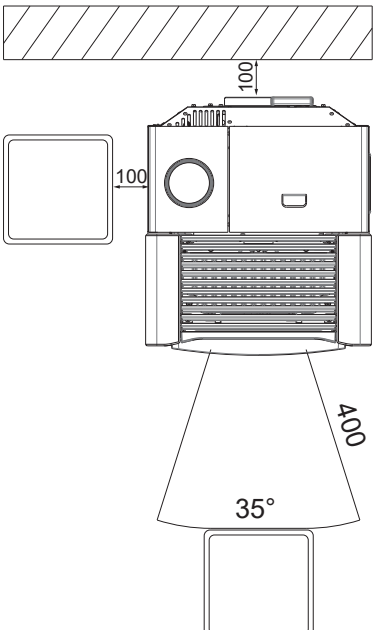

Ochrona podłogi

Podłogi wykonane z materiałów palnych (np. drewna lub wykładziny dywanowej) należy zabezpieczyć osłoną z materiału niepalnego. Sposób wykonania tego zabezpieczenia podłogi jest różnie regulowany w poszczególnych krajach związkowych.

Temperatura spodniej części pieca nie przekracza temperatury otoczenia o więcej niż 60°C. Nie może zatem dojść do nadmiernego wzrostu temperatury w dolnej części pieca, a umieszczenie płyty ogniotrwałej nie jest absolutnie konieczne. Wystarczyłaby zatem płyta ochronna.

Uwaga

Należy przestrzegać przepisów i rozporządzeń obowiązujących w danym kraju!

Wskazówka

Jeżeli żadna ustawa krajowa nie reguluje tej kwestii, można odwołać się do normy **ÖNORM B8311**:
Urządzenia grzewcze należy ustawić na podłodze na podkładce wykonanej z materiałów niepalnych. Podkładka ta musi wystawać poza urządzenie grzewcze z boku o co najmniej 5 cm oraz od strony obsługi przed otworem komory spalania o co najmniej 30 cm.

4. TECHNOLOGIA I FUNKCJE BEZPIECZEŃSTWA

Przewaga technologiczna pieców hybrydowych RIKA jest wynikiem wieloletnich serii testów przeprowadzonych zarówno w laboratorium, jak i w praktyce. Zalety urządzenia opalanego pelletem zostały potwierdzone w praktyce.

Wygoda obsługi

Za pomocą wbudowanego ekranu dotykowego można sterować wszystkimi funkcjami. Obsługa jest niezwykle prosta dzięki przyjaznemu dla użytkownika interfejsowi.

Najwyższa wydajność – najniższy poziom emisji

W piecu wszystkie procesy przebiegają automatycznie. System uwzględnia następujące parametry:

- Regulacja przepływu powietrza
- Monitorowanie temperatury
- Dawkowanie peletów

Parametry te są na bieżąco dostosowywane do warunków pracy urządzenia. Zapewnia to optymalne spalanie, niskie zużycie paliwa oraz bardzo dobre parametry spalin, mieszczące się poniżej dopuszczalnych wartości granicznych.

Uwaga
Ze względu na automatyczną regulację podczas pracy słychać odgłosy płomienia, spadające pelety oraz sygnały sterujące z podzespołów elektronicznych.

DAR – Dynamiczna regulacja przepływu powietrza

Tylko w przypadku pieców z systemem DAR
Czujnik różnicy ciśnień w układzie nawiewu mierzy przepływ powietrza. Prędkość obrotowa dmuchawy jest automatycznie dostosowywana, co gwarantuje optymalne spalanie.

W ten sam sposób monitorowany jest również przewód doprowadzający powietrze z zewnątrz.

Monitorowanie podciśnienia

Wbudowany czujnik podciśnienia stale monitoruje podciśnienie w komorze spalania podczas pracy. Jeśli wartość ta spadnie poniżej określonego progu, nie można już zagwarantować prawidłowego działania. Tryb ogrzewania zostaje wyłączony wraz z wyświetleniem komunikatu o błędzie.

Uwaga
Jeśli ciśnienie powietrza w pomieszczeniu, w którym zainstalowano piec, spadnie, np. wskutek działania wyciągu kuchennego lub wentylatora toaletowego, czujnik podciśnienia wyłączy tryb ogrzewania.
Podczas pracy urządzenia należy zapewnić odpowiedni dopływ świeżego powietrza do pomieszczenia, w którym jest ono zainstalowane.

Wyłączenie przy niskiej temperaturze

Jeśli temperatura pieca spadnie poniżej wartości minimalnej, tryb ogrzewania zostaje wyłączony. Do takiego wyłączenia może dojść na przykład również w przypadku opóźnionego zapłonu pelletu.

Zabezpieczenie przed przeciążeniem elektrycznym

Urządzenie jest zabezpieczone przed przetężeniem za pomocą głównego bezpiecznika (znajdującego się z tyłu urządzenia).

Automatyczny cykl czyszczenia

Prędkość obrotowa dmuchawy spalin wzrasta co godzinę na krótki czas w celu wydmuchania popiołu z komory spalania, co zwiększa bezpieczeństwo pracy. Na wyświetlaczu pojawia się komunikat „CZYSZCZENIE".

Dotyczy wyłącznie pieców z rusztem uchylnym:
Co 6 godzin (odstęp czasu można regulować) uruchamia się dodatkowo automatyczny cykl czyszczenia. Piec przechodzi w tryb wygaszania, po czym następuje opróżnianie komory spalania i ponowne rozpalanie. Przez cały czas na wyświetlaczu widoczny jest komunikat „Czyszczenie". Proces opróżniania polega na przeniesieniu popiołu i klinkieru z komory spalania do szuflady na popiół.

Uwaga
Ta dodatkowa funkcja w żadnym wypadku nie zastępuje czyszczenia ręcznego opisanego w sekcji „PIELĘGNACJA i CZYSZCZENIE/KONSERWACJA" – należy je bezwzględnie wykonywać regularnie.

Uwaga
Podczas automatycznego procesu przechylania rusztu (w fazie rozruchu lub podczas gruntownego czyszczenia) mogą być chwilowo słyszalne odgłosy powodowane ruchem obrotowym ramy przechylającej.

Monitorowanie komponentów

Wszystkie zastosowane elementy elektryczne są na bieżąco monitorowane podczas pracy. Jeśli któryś z elementów ulegnie uszkodzeniu lub nie można go prawidłowo sterować, praca zostaje wstrzymana i wyświetlany jest komunikat ostrzegawczy lub komunikat o błędzie (patrz instrukcja obsługi WYŚWIETLACZA DOTYKOWEGO).

Monitorowanie silnika ślimakowego

Zbyt długi lub wilgotny pellet, a także pelety o zbyt dużej zawartości pyłu (patrz: PODSTAWOWE INFORMACJE O PALIWIE – PELETY) mogą spowodować tzw. zator ślimaka w kanale ślimakowym. Może do niego również dojść, gdy pellet nagromadzi się w komorze spalania, a zator sięgnie kanału zsypowego. W związku ze zwiększonym poborem mocy przez silnik ślimaka generowany jest komunikat o błędzie „SILNIK ŚLIMAKA ZABLOKOWANY". Praca pieca zostaje wstrzymana. Prosimy o niezwłoczne skontaktowanie się z serwisem!

Awaria zasilania (podczas pracy ogrzewania)

Po krótkiej przerwie w zasilaniu piec wznawia pracę zgodnie z ustawieniami obowiązującymi przed przerwą w zasilaniu. Jeśli przerwa w zasilaniu trwa nieco dłużej, piec przechodzi w fazę rozruchu, o ile temperatura lub żar są nadal wystarczające. Poniżej określonej temperatury piec przechodzi w tryb wypalania. Wentylator spalinowy nadal pracuje, aby spalić ewentualne resztki peletu (czas trwania ok. 10 min). Następnie piec automatycznie ponownie się uruchamia.

Awaria zasilania (w fazie rozruchu)

Po krótkiej przerwie w dostawie prądu proces uruchamiania zostanie wznowiony. Jeśli przerwa w dostawie prądu potrwa dłużej, piec przejdzie w tryb wypalania. Wentylator spalin będzie nadal pracował, aby spalić ewentualne resztki peletu (czas trwania ok. 10 min). Następnie nastąpi automatyczne ponowne uruchomienie.

5. OPCJE ZWIĘKSZAJĄCE KOMFORT

Czujnik pomieszczeniowy/bezprzewodowy czujnik pomieszczeniowy

Ta opcja pozwala sterować piecem kominkowym na podstawie temperatury w pomieszczeniu. Oprócz temperatury w pomieszczeniu można również ustawić żądane godziny ogrzewania. W czasie trwania tych godzin ogrzewania utrzymywana jest wybrana przez użytkownika temperatura w pomieszczeniu.

Bardziej szczegółowe informacje można znaleźć w instrukcji obsługi opcjonalnego czujnika pokojowego lub bezprzewodowego czujnika pokojowego.

Interfejs

dla różnych opcji

Czujnik pomieszczeniowy i bezprzewodowy czujnik pomieszczeniowy należy podłączyć za pomocą dołączonego kabla połączeniowego do złącza (z tyłu pieca/wewnątrz urządzenia).

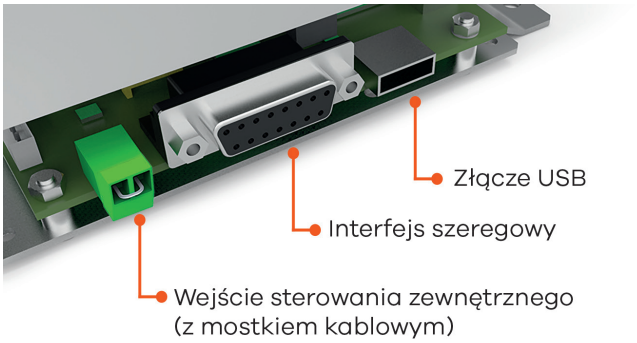

(Stan fabryczny)

Sterowanie zewnętrzne

- Regulator podciśnienia* do obsługi wielu urządzeń (np. BROKO – domyślnie włączony, patrz ustawienia)
- Zewnętrzny termostat pokojowy*, regulator obrotowy* (w połączeniu z systemem MULTIAIR)
- Przełącznik stykowy (np.: okap kuchenny)*

* Należy usunąć mostek kablowy i podłączyć kabel 2-żyłowy o przekroju 0,5–0,75 mm².

Jeśli piec kominkowy otrzyma z zewnątrz polecenie wyłączenia, wyłączenie się zajmie około jednej minuty.

Uwaga
Jeśli nie podłączono ani mostka kablowego, ani zewnętrznego sygnału sterującego (np. zewnętrznego termostatu pokojowego), urządzenie nie może działać. Zewnętrzny sygnał sterujący ma pierwszeństwo przed wszystkimi trybami pracy (RĘCZNY/AUTOMATYCZNY/KOMFORT).

Interfejs szeregowy

- Czujnik pomieszczeniowy RIKA / bezprzewodowy czujnik pomieszczeniowy RIKA (dostępny opcjonalnie)
- RIKA GSM Control (dostępne opcjonalnie)

Złącze USB

- RIKA FIRENET (dostępna opcjonalnie)

Zewnętrzny termostat pokojowy

Państwa piec kominkowy posiada złącze umieszczone na tylnej ściance, do którego można podłączyć standardowy termostat pokojowy dostępny w sprzedaży.. W tym celu konieczne jest użycie kabla 2-żyłowego o przekroju 0,5–0,75 mm², który należy podłączyć w miejsce mostka kablowego zamontowanego fabrycznie.

Złącze zewnętrzne – mostek kablowy

Jeśli sterowanie piecem kominkowym ma przejąć zewnętrzny termostat pokojowy, należy podłączyć ten termostat zamiast standardowo zamontowanego mostka kablowego.

Podłączony zewnętrzny termostat pokojowy może pracować w TRYBIE RĘCZNYM lub AUTOMATYCZNYM. W obu trybach wykorzystywana jest aktualnie ustawiona moc grzewcza; dodatkowo w TRYBIE AUTOMATYCZNYM można aktywować czasy ogrzewania ustawione na urządzeniu.

W menu głównym INFO, w podpunkcie menu „Info – Wejścia", można sprawdzić, czy zewnętrzne żądanie jest obecnie aktywne.

Jeśli piec kominkowy otrzyma z zewnątrz polecenie wyłączenia, wyłączenie się urządzenia potrwa około 5 minut. Wszystkie pozostałe ustawienia zewnętrznego termostatu pokojowego można znaleźć w dołączonej instrukcji obsługi.

Opcja RIKA FIRENET 2. generacji

przeznaczone wyłącznie do pieców hybrydowych i na pellet z wyświetlaczem dotykowym w wersji V2.29 i nowszych

Moduł FIRENET łączy piec z Internetem. Można połączyć się z piecem z dowolnego urządzenia z dostępem do Internetu (tablet, komputer, smartfon...). W ten sposób można sprawdzić stan pracy i różne informacje oraz zdalnie wprowadzać ustawienia.

Aby uzyskać więcej informacji, prosimy o kontakt ze swoim autoryzowanym sprzedawcą.

Sterowanie głosowe RIKA VOICE

tylko dla pieców kombinowanych i na pelety z wyświetlaczem dotykowym od wersji V2.26 w połączeniu z modułem RIKA Firenet i Amazon Alexa

Dzięki funkcji RIKA VOICE możesz łatwo sterować piecem RIKA za pomocą poleceń głosowych. Włączanie lub wyłączanie, zmiana trybów pracy albo ustawianie żądanej mocy grzewczej lub temperatury w pomieszczeniu: wystarczy jedno krótkie zdanie!

Więcej informacji można znaleźć na stronie **www.rika.pl** lub u lokalnego sprzedawcy.

6. PODSTAWY WIEDZY O PALIWACH – PELLET

Charakterystyka peletu

Pellet drzewny jest paliwem znormalizowanym. Każdy producent musi przestrzegać określonych wymogów, aby zapewnić bezproblemowe i energooszczędne ogrzewanie przy użyciu pelletów. Pellety wytwarza się z odpadów drzewnych pochodzących z tartaków i strugarni, a także z drewna łamanego z gospodarstw leśnych. Surowce te są rozdrabniane, suszone i prasowane bez użycia spoiw, w wyniku czego powstaje pellet.

ENplus – pellet

Ta norma delete both wyznacza standardy bezpieczeństwa na europejskim rynku pelletów. Numery identyfikacyjne zapewniają identyfikowalność pelletu. Co roku przeprowadzane są kontrole zakładów produkcyjnych i przebiegu procesu produkcji u producentów delete.

System zapewnienia jakości gwarantuje, że pellety rzeczywiście spełniają wymagania nowej normy, a tym samym zapewniają warunki do bezawaryjnej pracy systemu grzewczego.

Specyfikacja peletów drzewnych zgodnie z normą ENplus – A1

Parametry	Jednostka	ENplus-A1
Średnica	mm	6 (±1)[2)]
Długość	mm	3,15–40[3)]
Gęstość nasypowa	kg/m³	≥ 600
Wartość opałowa	MJ/kg	≥ 16,5
Zawartość wody	Ma.-%	≤ 10
Frakcja drobna (< 3, 15 mm)	Ma.-%	≤ 1
Wytrzymałość mechaniczna	Ma.-%	≥ 97,5[4)]
Zawartość popiołu	Ma.-%1)	≤ 0,7
Temperatura mięknienia popiołu	(DT) °C	≥ 1200
Zawartość chloru	Ma.-% 1)	≤ 0,02
Zawartość siarki	Ma.-% 1)	≤ 0,03
Zawartość azotu	Ma.-% 1)	≤ 0,3
Zawartość miedzi	mg/kg 1)	≤ 10
Zawartość chromu	mg/kg 1)	≤ 10
Zawartość arsenu	mg/kg 1)	≤ 1
Zawartość kadmu	mg/kg 1)	≤ 0,5
Zawartość rtęci	mg/kg 1)	≤ 0,1
Zawartość ołowiu	mg/kg 1)	≤ 10
Zawartość niklu	mg/kg 1)	≤ 10
Zawartość cynku	mg/kg 1)	≤ 100

1) w stanie bezwodnym
2) Należy podać średnicę
3) maksymalnie 1% peletów może mieć długość większą niż 40 mm, maks. długość 45 mm
4) Podczas pomiarów za pomocą urządzenia Lignotester (kontrola wewnętrzna)
obowiązuje wartość graniczna ≥97 ,7% mas .-

Państwa piec jest dopuszczony do użytku wyłącznie do spalania peletów drzewnych o sprawdzonej jakości. Prosimy o zwrócenie się do sprzedawcy pieca delete z prośbą o dostarczenie certyfikowanego paliwa oraz listy sprawdzonych producentów paliwa.

Uwaga
Należy spalać wyłącznie pellety certyfikowane zgodnie z normą ENplus – A1. Stosowanie peletów niskiej jakości lub niedozwolonych negatywnie wpływa na działanie pieca na pelety, a ponadto może skutkować utratą gwarancji oraz wygaśnięciem odpowiedzialności za produkt.

Uwaga
Temperatura i wydajność pieca mogą się różnić w zależności od jakości pelletu.

Uwaga
Wyświetlana ilość przetransportowana podczas zużycia pelletu (INFO – PARAMETRY – ŁĄCZNA ILOŚĆ PRZETRANSORTOWANA) może różnić się od rzeczywistej ilości ze względu na różną jakość i gęstość nasypową pelletu. Nie stanowi to podstawy do reklamacji.

Uwaga
Spalanie paliw stałych w postaci niepeletyzowanej (słoma, kukurydza, zrębki itp.) jest zabronione! Należy przestrzegać zakazu spalania odpadów! Nieprzestrzeganie tych przepisów powoduje unieważnienie wszelkich roszczeń gwarancyjnych i rękojmi oraz może zagrozić bezpieczeństwu urządzenia!

Uzupełnianie pelletu podczas pracy pieca

Uwaga
Podczas napełniania zbiornika należy zachować szczególną ostrożność! Nie wolno dopuścić do kontaktu worka z pelletem z rozgrzanym piecem. Pellet, który wysypał się poza zbiornik, należy natychmiast usunąć!

Aby zapobiec przypadkowemu wygaśnięciu płomienia wskutek braku paliwa, zaleca się utrzymywanie odpowiedniego poziomu pelletu w zbiorniku. Poziom paliwa należy regularnie kontrolować. Pokrywa zbiornika musi jednak być zawsze zamknięta, z wyjątkiem momentu napełniania.

W przypadku napełniania zbiornika podczas pracy (otwarcie pokrywy zbiornika) wentylator zostaje wyłączony, a podawanie peletów wstrzymane; praca zostanie wznowiona dopiero po zamknięciu pokrywy zbiornika (tylko w przypadku urządzeń wyposażonych w wyłącznik magnetyczny).

Pojemność zbiornika na pellet: (patrz DANE TECHNICZNE)

Przechowywanie pelletu

Aby zapewnić bezproblemowe spalanie peletów drzewnych, konieczne jest przechowywanie paliwa w stanie suchym i wolnym od zanieczyszczeń.

Pelety, nawet w workach, nie powinny być przechowywane na wolnym powietrzu ani narażone na działanie czynników atmosferycznych. Wilgoć i zanieczyszczenia mogą powodować zatory w podajniku ślimakowym.

Uwaga
Uszkodzenia podajnika ślimakowego spowodowane zatorami nie są objęte gwarancją.

Ilość paliwa

	Obciążenie znamionowe	Częściowe obciążenie
Ilość paliwa	~1,9 kg/h*	~0,6 kg/h*
Czas spalania przy pełnym zbiorniku na pelety	~11 h*	~36 h*

* Wartości praktyczne; mogą się różnić w zależności od jakości peletów.

Uwaga
Zużycie pelletu zależy od jego wielkości. Im większe pellety, tym wolniej są podawane, i odwrotnie.

Piec kom. przeznaczony do pracy okresowej (INT)

Państwa piec należy do typu INT, a zatem jest to palenisko o długim czasie spalania. Jest ono przeznaczone do pracy w krótkich odstępach czasu przez dowolny okres, poprzez kolejne uzupełnianie paliwa.

Uwaga
Jeśli piec jest ogrzewany w trybie ciągłym, powoduje to zwiększone zużycie, zwłaszcza elementów narażonych na obciążenia termiczne. Może to skrócić częstotliwość czyszczenia. Dlatego należy bezwzględnie przestrzegać wytycznych dotyczących czyszczenia i konserwacji!

7. INSTRUKCJA DOTYCZĄCA PROTOKOŁU URUCHOMIENIA

Instrukcja obsługi

Jest to jedna z najważniejszych kwestii związanych z uruchomieniem urządzenia. Upoważniony technik serwisowy musi jasno przekazać użytkownikowi następujące informacje:

Funkcje pieca

- Opis procesów zachodzących w piecu podczas rozpalania, normalnej pracy, czyszczenia itp.

Sterowanie

- Napełnianie zbiornika na pellet
- Funkcje i ustawienia
- Opcje / Akcesoria
- Programowanie czasów ogrzewania

Instrukcja obsługi

- Omówienie najważniejszych informacji zawartych w instrukcji obsługi oraz wskazanie odpowiednich rozdziałów

Warunki gwarancji

- Różnica między gwarancją (ustawową), a rękojmią (dobrowolną)
- Warunki gwarancji
- Wskazanie części podlegających naturalnemu zużyciu
- Informacje dotyczące jakości stosowanego pelletu oraz konsekwencji używania paliwa niskiej jakości

Wskazówki dotyczące czyszczenia

- Aby zapewnić prawidłowe działanie ogrzewania, konieczne jest regularne czyszczenie
- Należy regularnie opróżniać szufladę na popiół

Przewody spalinowe należy czyścić raz lub dwa razy w sezonie grzewczym, w zależności od modelu pieca. Zaleca się powierzenie tej czynności wyspecjalizowanej firmie

Uwaga
Zalecamy, aby co najmniej raz w roku zlecić wykonanie wszystkich czynności konserwacyjnych u autoryzowanego sprzedawcy RIKA.

Spalanie

- Wszystkie drzwiczki urządzenia muszą być szczelnie zamknięte, aby zapobiec niekontrolowanemu dopływowi powietrza do komory spalania.

RIKA®

PROTOKÓŁ URUCHOMIENIA

dla pieców na pelety i pieców kombinowanych RIKA.
Stan 11/2021

Adres instalacji

Nazwisko, imię
Ulica, numer domu
Kod pocztowy, miejscowość
E-Mail, telefon

RIKA Sklep specjalistyczny

Pieczęć sprzedawcy

Dane urządzenia

Typ urządzenia
Numer seryjny
Obudowa nieuszkodzona? ☐ TAK ☐ NIE
Wersja oprogramowania
Wersja wyświetlacza
Rok produkcji

ElektriscUrządzenia elektryczne peryferyjne

Skrzynka przyłączeniowa z uziemieniem ☐
Termostat pokojowy ☐ Model
FIRENET ☐ Model
Modem GSM ☐ Sprawdzono działanie ☐
Operator komórkowy

Kontrola systemu i elementów zabezpieczających

Sprawdzono płynność działania klapy spalinowej (piec kombinowany) ☐
Sprawdzono płynność działania klapy przeciwpożarowej (piec kombinowany) ☐
Czujnik różnicy ciśnień ☐ TAK ☐ NIE
Czy zainstalowano czujniki dymu/pożaru? ☐ TAK ☐ NIE
Czy podłoga jest ognioodporna? ☐ TAK ☐ NIE
Inne

Instalacja

Prawidłowy montaż zgodnie z instrukcją montażu i obsługi ☐ TAK ☐ NIE
Uwagi:
Wysokość pomieszczenia
Wentylacja pomieszczeń mieszkalnych ☐ TAK ☐ NIE
Okap kuchenny (podłączenie na zewnątrz) ☐ TAK ☐ NIE
Odciąg z toalety ☐ TAK ☐ NIE

UWAGA:

Ilustračný obrázok

8. MONTAŻ/DEMONTAŻ OKŁADZINA

Uwaga
Wszelkie czynności przy piecu należy wykonywać wyłącznie po wyjęciu wtyczki z gniazdka i całkowitym ostygnięciu pieca.

Uwaga
Podczas montażu/demontażu nie należy upuszczać żadnych przedmiotów (śrub itp.) do zbiornika na pelety – mogą one zablokować ślimak transportowy i uszkodzić piec.

Uwaga
Podczas wszelkich prac montażowych i demontażowych należy zwracać szczególną uwagę na palce oraz wszystkie elementy obudowy i elementy montażowe pieca. Zaleca się stosowanie miękkich podkładek ochronnych.

Tylna osłona boczna

Otwórz pokrywę zbiornika na pelety. W tej pozycji pozostaje ona otwarta.

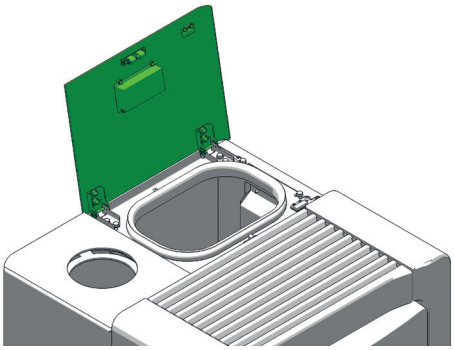

Odkręć 2 śruby sześciokątne. Lekko odchyl ściankę boczną na zewnątrz i odłącz kabel wyświetlacza. Podnieś ściankę boczną do góry.

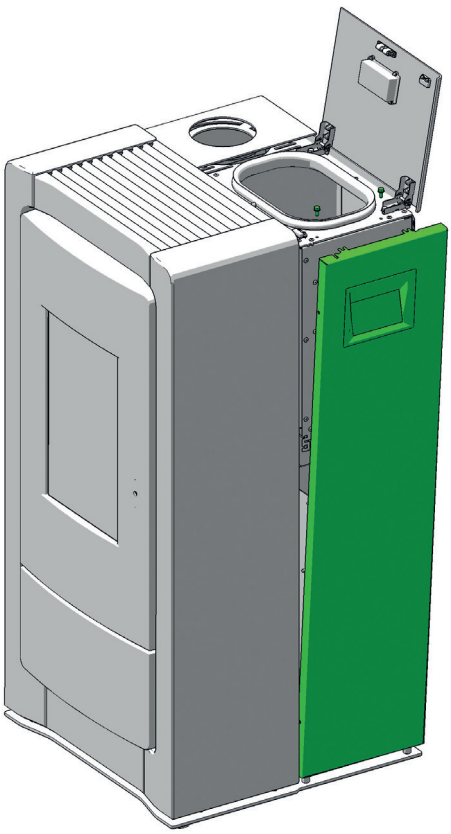

Okładzina kamienna

Otwórz drzwiczki paleniska. Zdejmij dolną osłonę przednią, po prostu ją podnosząc. Osłona przednia jest jedynie zawieszona na zawiasach.

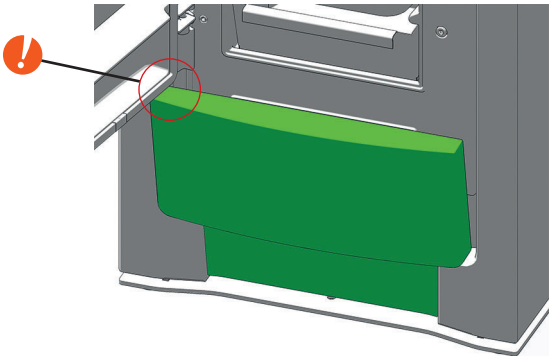

Otworzyć pokrywę zbiornika na pelety. Odkręcić 2 śruby z łbem sześciokątnym.

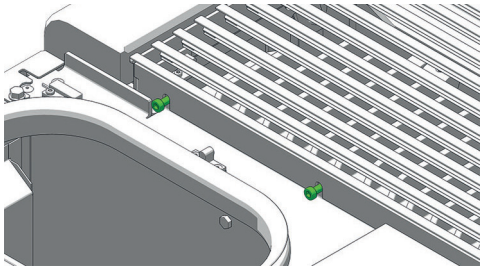

Przesuń pokrywę konwekcyjną do tyłu i zdejmij ją.

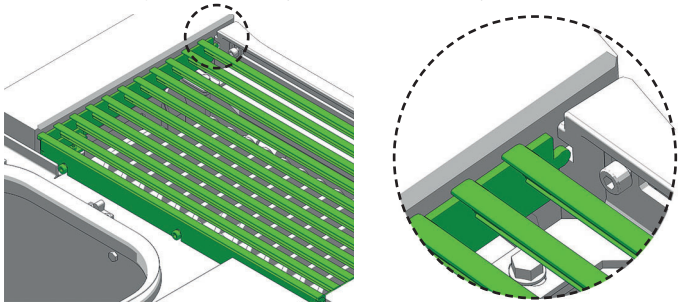

Odkręć 2 śruby sześciokątne. Lekko odchyl okładzinę kamienną na zewnątrz i podnieś ją do góry, aby ją zdjąć.

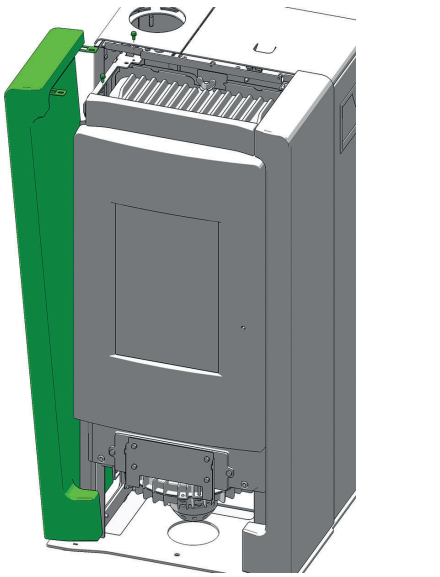

Powtórz tę czynność na drugiej stronie.

Zmontuj zdemontowane części w odwrotnej kolejności.

9. KONSERWACJA I CZYSZCZENIE

Częstotliwość czyszczenia pieca na pellet oraz terminy konserwacji zależą od sposobu instalacji, trybu ogrzewania oraz stosowanego paliwa. Podwyższona wilgotność, a także duża ilość popiołu, kurzu i wiórów mogą powodować konieczność dwukrotnie częstszego przeprowadzania czynności konserwacyjnych. Należy stosować wyłącznie sprawdzony i zalecany pellet drzewny.

Uwaga
W popiele mogą kryć się żarzące się pozostałości paliwa – należy je wrzucać wyłącznie do metalowych pojemników! Po ostygnięciu należy je wyrzucić do odpadów resztkowych, zgodnie z lokalnymi zasadami segregacji odpadów.

Uwaga
Zalecamy, aby co najmniej raz w roku wszystkie prace konserwacyjne zlecać wyspecjalizowanej firmie.

Otwieranie drzwiczek paleniska

Wraz z nowym piecem na pelety otrzymają Państwo klucz służący do otwierania i zamykania drzwiczek paleniska oraz drzwiczek komory popiołowej. Klucz ten można również zawiesić z tyłu pieca.

Opróżnianie szuflady na popiół

Należy regularnie opróżniać szufladę na popiół. Szufladę można łatwo wysunąć do przodu przy otwartych drzwiczkach paleniska.

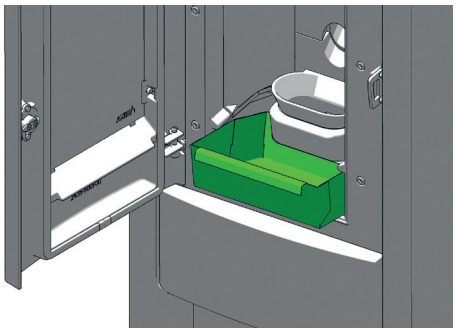

Czyszczenie czujnika temperatury płomienia

W regularnych odstępach czasu należy usuwać osady popiołu z czujnika temperatury płomienia. W tym celu należy użyć czystej ściereczki lub gazety.

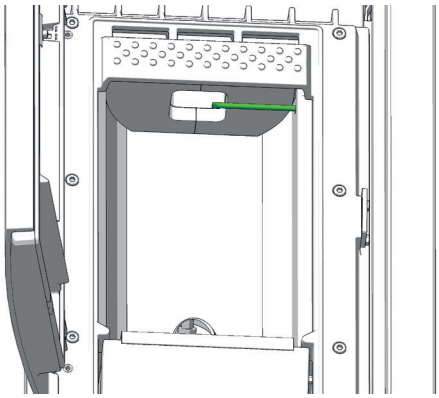

Czyszczenie paleniska – codziennie

Należy upewnić się, że otwory wentylacyjne nie są zatkane popiołem ani klinkierem. Klinkier należy usunąć za pomocą dołączonej szczotki, a następnie odkurzyć palenisko. Palenisko można łatwo wyczyścić wewnątrz pieca. Po wyjęciu paleniska można również odkurzyć przestrzeń znajdującą się pod nim.

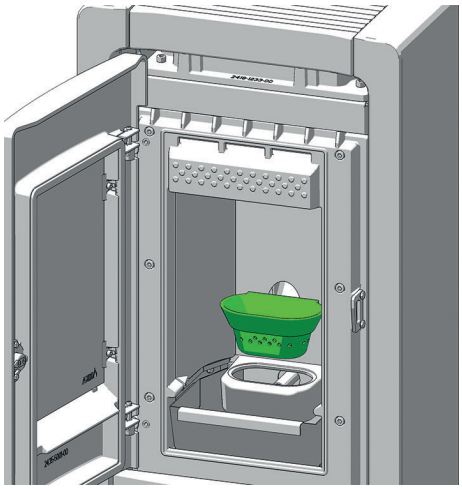

Podczas czyszczenia za pomocą szczotki należy uważać, aby nie uszkodzić układu zapłonowego. Należy odkurzyć rurę zapłonową za pomocą specjalnego odkurzacza.

Uwaga
Należy regularnie czyścić palenisko. Czyszczenie należy jednak przeprowadzać wyłącznie wtedy, gdy palenisko jest zimne, a żar całkowicie wygasł!

Czyszczenie szyby w drzwiach

W zależności od potrzeb

W przypadku paliw stałych, a zwłaszcza bardzo drobnego popiołu z pelletów drzewnych, na szybie osadza się nalot, który w zależności od jakości peletów może być jasny lub ciemny (szczególnie podczas pracy pieca z niską mocą grzewczą). Szybę drzwiczek paleniska najlepiej czyścić wilgotną szmatką. Uporczywe zabrudzenia można usunąć za pomocą specjalnego środka czyszczącego (bez żrących kwasów i rozpuszczalników – stanowią one zagrożenie dla powierzchni szkła!), który jest dostępny u autoryzowanego sprzedawcy pieców.

Czyszczenie powierzchni lakierowanych

W zależności od potrzeb

Powierzchnie lakierowane należy przetrzeć wilgotną ściereczką, nie szorować. Nie należy używać środków czyszczących zawierających rozpuszczalniki.

10. UTRZYMANIE CZYSTOŚCI

W zależności od zużycia spalonego pelletu na wyświetlaczu pojawia się w regularnych odstępach czasu komunikat z prośbą o wyczyszczenie pieca. Komunikat można potwierdzić na ekranie dotykowym i kontynuować pracę. Czyszczenie należy przeprowadzić przy najbliższej okazji.

Następnie należy zresetować licznik w menu **„USTAWIENIA”,** podmenu **„RESETY”,** zgodnie z instrukcją obsługi EKRANU DOTYKOWEGO.

Wskazówka
Dopóki nie zresetujesz wartości wydajności w sekcji USTAWIENIA – RESETOWANIE, komunikat ten będzie pojawiał się w regularnych odstępach czasu.

Uwaga
Czynności serwisowe i konserwacyjne należy wykonywać wyłącznie po wyjęciu wtyczki z gniazdka i całkowitym ostygnięciu pieca!

Otwory wylotowe powietrza konwekcyjnego

Należy regularnie usuwać osady kurzu z otworów wentylacyjnych.

Przed rozpoczęciem nowego sezonu grzewczego należy dokładnie wyczyścić piec, aby uniknąć nadmiernego uciążliwego zapachu.

Uwaga
W żadnym wypadku nie należy zasłaniać otworów konwekcyjnych pieca kominkowego, aby zapobiec przegrzaniu wbudowanych elementów!

Powietrze do spalania – króciec wlotowy

W razie potrzeby należy również odessać zanieczyszczenia z króćca wlotu powietrza.

Uwaga
Odkurzaj piec wyłącznie wtedy, gdy jest zimny! W przeciwnym razie możesz wyssać żarzące się fragmenty – NIEBEZPIECZEŃSTWO POŻARU!

Czyszczenie zbiornika na pellet

Nie należy od razu napełniać całkowicie opróżnionego pojemnika, lecz najpierw usunąć z niego pozostałości (kurz, wióry itp.). Urządzenie musi być w tym czasie odłączone od sieci elektrycznej!

Kontrola łożysk

raz w roku

Wszystkie zamontowane łożyska (np. łożyska ślimakowe i łożyska ramy przechylnej) należy sprawdzać co najmniej raz w roku oraz, w zależności od stanu, czyścić lub wymieniać.

Sprawdzanie uszczelek

(1 raz w roku)

Stan uszczelek należy sprawdzać co najmniej 1 raz w roku. W zależności od stanu uszczelek należy je naprawić lub wymienić.

Uwaga
Tylko nienaruszone uszczelki gwarantują prawidłowe działanie Państwa pieca kominkowego!

Wskazówka
Uszczelki i zestawy uszczelek znajdą Państwo w wykazie części zamiennych.

Czyszczenie przewodów spalinowych i kanału zbiorczego spalin

Kanały spalinowe znajdują się pod i obok komory spalania.

Należy otworzyć pokrywę zbiornika na pelety. Odkręcić 2 śruby z łbem sześciokątnym.

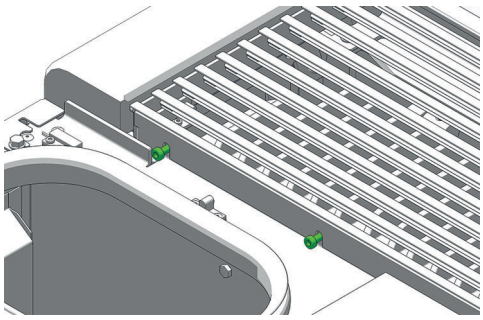

Przesuń pokrywę konwekcyjną do tyłu i zdejmij ją.

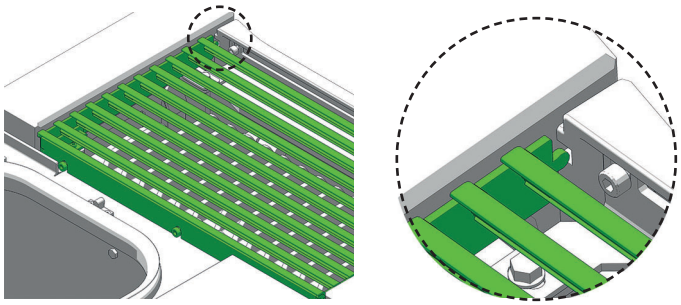

Odkręć nakrętkę motylkową na pokrywie komory spalania i otwórz ją.

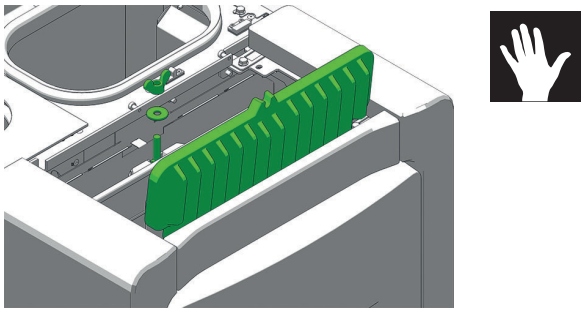

Odkurz resztki spalin w obszarze kolanka za pomocą odkurzacza. Oczyść boczne kanały spalinowe i kolanka za pomocą dołączonej szczotki.

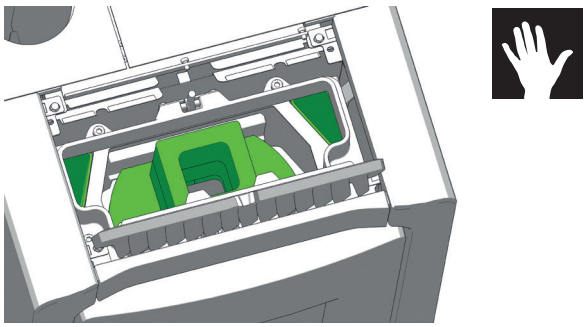

Uwaga
Ponadto zalecamy demontaż całej wykładziny komory spalania oraz usunięcie popiołu znajdującego się za nią.

Należy przy tym zwrócić uwagę na punkt pomiaru podciśnienia. Należy unikać wszelkiego bezpośredniego kontaktu z narzędziami wykorzystującymi nadciśnienie lub podciśnienie (odkurzacz do popiołu, sprężone powietrze).

Może to spowodować uszkodzenie czujnika różnicy ciśnień!

Zdejmij dolną osłonę przednią, po prostu ją podnosząc. Osłona przednia jest jedynie zawieszona na zaczepach.

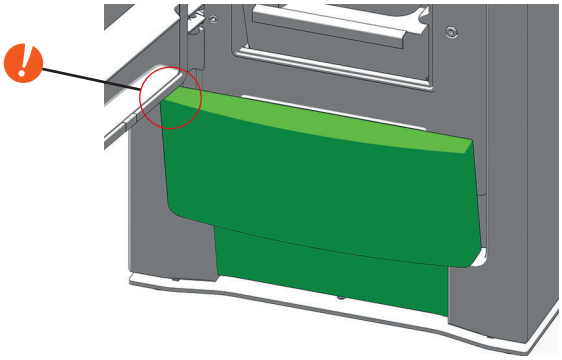

Zdejmij dolną pokrywę czyszczącą.

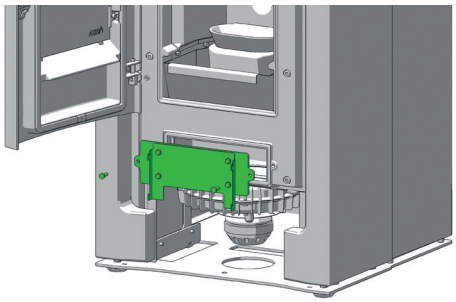

Wyssać pozostałości po spalaniu z przewodów spalinowych i obudowy dmuchawy spalinowej.

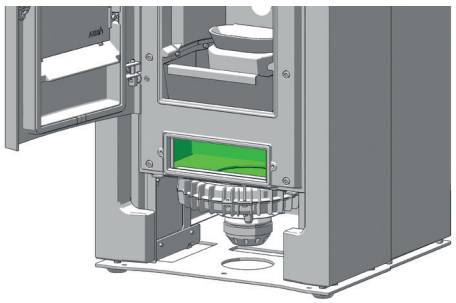

Za pomocą klucza do drzwiczek paleniska należy otworzyć tylną osłonę boczną.

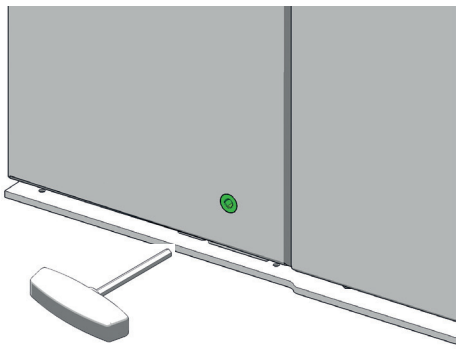

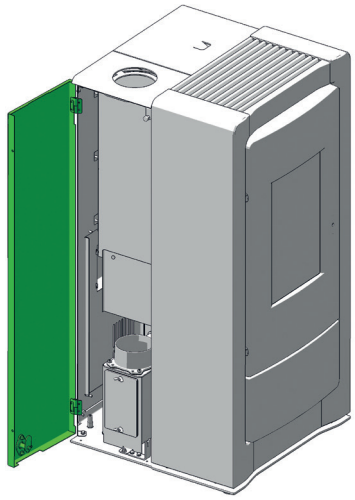

Odkręć nakrętki motylkowe pokrywy komory spalania. Zdejmij pokrywę komory spalania i odkurz zbiornik popiołu. Odkurz również popiół lotny z dmuchawy spalinowej.

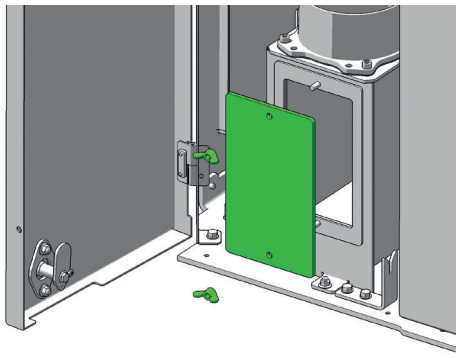

Zmontuj zdemontowane części w odwrotnej kolejności.

Uwaga
Nieprawidłowo uszczelnione pokrywy komory spalania mogą spowodować, że urządzenie zasysa „powietrze zewnętrzne", co z kolei może prowadzić do niepełnego spalania w komorze spalania, a w konsekwencji do gromadzenia się peletów. NIEBEZPIECZEŃSTWO POŻARU!
Po czyszczeniu i konserwacji należy wymienić uszkodzone (porowate, postrzępione) uszczelki, aby na stałe zapewnić prawidłowe działanie pieca na pelety.

Czyszczenie przewodów spalinowych

raz w roku

Należy zdemontować rury spalinowe, a następnie sprawdzić i wyczyścić przyłącze kominowe. Osady sadzy i kurzu w piecu oraz w rurach spalinowych można usunąć za pomocą szczotki i specjalnego odkurzacza..

Uwaga
Nagromadzony popiół lotny może negatywnie wpływać na wydajność pieca i stanowić zagrożenie dla bezpieczeństwa!

11. TRUDNE PRZYPADKI – MOŻLIWE ROZWIĄZANIA

Przypadek problemowy nr 1

Ogień płonie słabym pomarańczowym płomieniem. Pelety gromadzą się w palenisku, a okno jest pokryte sadzą.

Przyczyna(-y)

- Niewystarczająca ilość powietrza do spalania
- Słaby ciąg kominowy
- Wnętrze pieca jest pokryte sadzą

Możliwe rozwiązania

- Należy usunąć z paleniska popiół lub spieki, które mogą zatykać otwory wlotowe powietrza (patrz: PIELĘGNACJA i CZYSZCZENIE/KONSERWACJA).
- Jeśli to możliwe, należy przejść na pellet lepszej jakości
- Sprawdzić, czy przewody spalinowe nie są zatkane popiołem (patrz CZYSZCZENIE/KONSERWACJA)
- Sprawdzić, czy przewód nawiewowy lub przewód spalinowy nie są zablokowane lub zatkane.
- Sprawdzić uszczelkę drzwi i uszczelkę pokrywy tynku pod kątem nieszczelności (patrz CZYSZCZENIE/KONSERWACJA)
- Wyczyść wentylator (patrz CZYSZCZENIE/KONSERWACJA)
- Zlecić wykonanie serwisu autoryzowanemu warsztatowi
- Od czasu do czasu (w zależności od intensywności użytkowania) każdą szybę należy wyczyścić płynem do czyszczenia szyb.

Przypadek problemowy nr 2

Piec wydziela intensywny zapach.

Przyczyna(-y)

- Faza wygrzewania (pierwsze uruchomienie)
- Nagromadzenie kurzu lub zanieczyszczeń na piecu

Możliwe rozwiązania

- Odczekaj, aż powłoka lakiernicza utwardzi się pod wpływem temperatury
- Należy regularnie usuwać osady kurzu z otworów wentylacyjnych

Przypadek problemowy nr 3

Wyciek spalin podczas fazy ogrzewania.

Przyczyna(y)

- Nieszczelne otwory rewizyjne
- Zbyt słaby ciąg kominowy
- Nieszczelne przyłącze rury spalinowej

Możliwe rozwiązania

- Sprawdzić i wymienić uszczelki (drzwi komory spalania, pokrywa czyszcząca itp.)
- Sprawdzenie, czy komin nie jest zatkany
- Sprawdzić połączenia i w razie potrzeby ponownie je uszczelnić

Uwaga
Kontrolę układu sterowania i okablowania można przeprowadzać wyłącznie po odłączeniu urządzenia od zasilania elektrycznego. Ewentualne naprawy mogą być wykonywane wyłącznie przez przeszkolony personel specjalistyczny.

Wskazówka
W przypadku pojawienia się komunikatu o błędzie należy najpierw usunąć jego przyczynę, a następnie przywrócić urządzenie do pracy poprzez potwierdzenie błędu za pomocą wewnętrznego panelu sterowania.

12. DANE TECHNICZNE

DOKUMENTACJA TECHNICZNA

zgodnie z rozporządzeniem Komisji (UE) 2015/1185 i 2015/1186
Ekoprojekt

Dane kontaktowe producenta

Producent:	RIKA Innovative Ofentechnik GmbH
Kontakt:	Andreas Bloderer
Adres:	Müllerviertel 20 4563 Micheldorf Austria

Dane urządzenia

Identyfikator modelu:	COMO II (RAO / PGI)
Modele równoważne:	-
Jednostka notyfikowana:	Technische Universität Wien, Getreidemarkt 9/166, 1060 Wien, Austria
Numer jednostki notyfikowanej:	1746
Numer sprawozdania z badań:	PL-25026-19-P
Zastosowane normy zharmonizowane:	EN16510-1:2022; EN 16510-2-6:2022
Inne zastosowane normy/specyfikacje techniczne:	-
Funkcja ogrzewania pośredniego:	Nie
Bezpośrednia moc cieplna:	8,0 kW
Pośrednia moc cieplna:	-

Charakterystyka w wypadku eksploatacji przy użyciu paliwa zalecanego

Sezonowa efektywność energetyczna ogrzewania pomieszczeń ηs:	83 %
Sezonowa efektywność energetyczna ogrzewania pomieszczeń RIKATRONIC ηs:	-
Wskaźnik efektywności energetycznej:	125
Wskaźnik efektywności energetycznej RIKATRONIC:	-

Szczególne środki ostrożności podczas montażu, instalacji lub konserwacji

Należy przestrzegać odległości przeciwpożarowych i bezpieczeństwa, np. odległości od palnych materiałów budowlanych!
Należy zawsze zapewnić wystarczający dopływ powietrza do spalania. Urządzenia wyciągowe mogą zakłócać dopływ powietrza do spalania!
Przy doborze komina należy uwzględnić parametry spalin urządzenia!

Charakterystyka w wypadku eksploatacji przy użyciu wyłącznie paliwa zalecanego

Moc cieplna			
Nominalna moc cieplna	P_{nom}	8,0	kW
Minimalna moc cieplna	P_{min}	2,5	kW
Sprawność użytkowa			
Sprawność użytkowa przy nominalnej mocy cieplnej	$\eta_{th,nom}$	93,2	%
Sprawność użytkowa przy minimalnej mocy cieplnej	$\eta_{th,min}$	95,4	%
Zużycie energii elektrycznej na potrzeby własne			
Przy nominalnej mocy cieplnej	el_{max}	0,015	kW
Przy minimalnej mocy cieplnej	el_{min}	0,014	kW
W trybie czuwania	el_{SB}	0,004	kW
Zapotrzebowanie na energię stałego płomienia pilotującego			
Zapotrzebowanie na energię płomienia pilotującego	P_{pilot}	NPD	kW

Rodzaj mocy cieplnej/regulacja temperatury w pomieszczeniu	
jednostopniowa moc cieplna bez regulacji temperatury w pomieszczeniu	Tak
co najmniej dwa ręczne stopnie bez regulacji temperatury w pomieszczeniu (**)	Nie
mechaniczna regulacja temperatury w pomieszczeniu za pomocą termostatu (**)	Nie
elektroniczna regulacja temperatury w pomieszczeniu (**)	Nie
elektroniczna regulacja temperatury w pomieszczeniu i sterownik dobowy (**)	Nie
elektroniczna regulacja temperatury w pomieszczeniu i sterownik tygodniowy (**)	Nie
regulacja temperatury w pomieszczeniu z wykrywaniem obecności (**)	Nie
regulacja temperatury w pomieszczeniu z wykrywaniem otwartego okna (**)	Nie
opcja regulacji na odległość (**)	Nie

Dane dotyczące paliwa

Paliwo	Paliwo zalecane:	Inne odpowiednie paliwa:	η_s [%]	Emisje z miejscowych ogrzewaczy pomieszczeń przy nominalnej mocy cieplnej (*)				Emisje z miejscowych ogrzewaczy pomieszczeń przy minimalnej mocy cieplnej (*)(**)			
				PM	OGC	CO	NO_x	PM	OGC	CO	NO_x
				mg/Nm³ (13 % O_2)				mg/Nm³ (13 % O_2)			
Polana drewna o wilgotności ≤ 25 %	Nie	Nie	-	-	-	-	-	-	-	-	-
Polana drewna RIKATRONIC o wilgotności ≤ 25 %	Nie	Nie	-	-	-	-	-	-	-	-	-
Drewno prasowane o wilgotności < 12 %	Tak	Nie	83	9	2	84	146	48	4	235	119
Inna biomasa drzewna	Nie	Nie	-	-	-	-	-	-	-	-	-
Biomasa niedrzewna	Nie	Nie	-	-	-	-	-	-	-	-	-
Antracyt i węgiel chudy	Nie	Nie	-	-	-	-	-	-	-	-	-
Koks metalurgiczny	Nie	Nie	-	-	-	-	-	-	-	-	-
Półkoks	Nie	Nie	-	-	-	-	-	-	-	-	-
Węgiel kamienny	Nie	Nie	-	-	-	-	-	-	-	-	-
Brykiety z węgla brunatnego	Nie	Nie	-	-	-	-	-	-	-	-	-
Brykiety z torfu	Nie	Nie	-	-	-	-	-	-	-	-	-
Brykiety z mieszanego paliwa kopalnego	Nie	Nie	-	-	-	-	-	-	-	-	-
Inne paliwo kopalne	Nie	Nie	-	-	-	-	-	-	-	-	-
Brykiety z mieszanki biomasy i paliwa kopalnego	Nie	Nie	-	-	-	-	-	-	-	-	-
Inna mieszanka biomasy i paliwa stałego	Nie	Nie	-	-	-	-	-	-	-	-	-

(*) PM = cząstki stałe, OGC = organiczne związki gazowe, CO = tlenek węgla, NOx = tlenki azotu
(**) Wymagane tylko w przypadku gdy stosowane są współczynniki korekcji F(2) lub F(3).

W imieniu producenta podpisał(-a):

Andreas Bloderer / Zarządzanie produktem
Micheldorf, 22.10.2026

Innovative Ofentechnik GmbH
A-4563 Micheldorf, Müllerviertel 20
Tel.: +43 (0)7582/686-14, Fax DW: -43
www.rika.at

W razie wątpliwości oraz w przypadku brakujących lub błędnych tłumaczeń obowiązuje wyłącznie wersja niemiecka.
Zastrzega się możliwość zmian technicznych i wizualnych oraz błędów składu i druku.

DOKUMENTACJA TECHNICZNA

zgodnie z rozporządzeniem Komisji (UE) 2015/1185 i 2015/1186
Ekoprojekt

Dane kontaktowe producenta

Producent:	RIKA Innovative Ofentechnik GmbH
Kontakt:	Andreas Bloderer
Adres:	Müllerviertel 20 4563 Micheldorf Austria

Dane urządzenia

Identyfikator modelu:	COMO II / COMO II RAO / COMO II PGI 6 kW
Modele równoważne:	-
Jednostka notyfikowana:	Technische Universität Wien, Getreidemarkt 9/166, 1060 Wien, Austria
Numer jednostki notyfikowanej:	1746
Numer sprawozdania z badań:	PL-25026-20-P
Zastosowane normy zharmonizowane:	EN16510-1:2022; EN 16510-2-6:2022
Inne zastosowane normy/specyfikacje techniczne:	-
Funkcja ogrzewania pośredniego:	Nie
Bezpośrednia moc cieplna:	6,0 kW
Pośrednia moc cieplna:	-

Charakterystyka w wypadku eksploatacji przy użyciu paliwa zalecanego

Sezonowa efektywność energetyczna ogrzewania pomieszczeń ηs:	83 %
Sezonowa efektywność energetyczna ogrzewania pomieszczeń RIKATRONIC ηs:	-
Wskaźnik efektywności energetycznej:	125
Wskaźnik efektywności energetycznej RIKATRONIC:	-

Szczególne środki ostrożności podczas montażu, instalacji lub konserwacji

Należy przestrzegać odległości przeciwpożarowych i bezpieczeństwa, np. odległości od palnych materiałów budowlanych!
Należy zawsze zapewnić wystarczający dopływ powietrza do spalania. Urządzenia wyciągowe mogą zakłócać dopływ powietrza do spalania!
Przy doborze komina należy uwzględnić parametry spalin urządzenia!

Charakterystyka w wypadku eksploatacji przy użyciu wyłącznie paliwa zalecanego

Moc cieplna			
Nominalna moc cieplna	P_{nom}	6,0	kW
Minimalna moc cieplna	P_{min}	2,5	kW
Sprawność użytkowa			
Sprawność użytkowa przy nominalnej mocy cieplnej	$\eta_{th,nom}$	93,7	%
Sprawność użytkowa przy minimalnej mocy cieplnej	$\eta_{th,min}$	95,4	%
Zużycie energii elektrycznej na potrzeby własne			
Przy nominalnej mocy cieplnej	el_{max}	0,015	kW
Przy minimalnej mocy cieplnej	el_{min}	0,009	kW
W trybie czuwania	el_{SB}	0,004	kW
Zapotrzebowanie na energię stałego płomienia pilotującego			
Zapotrzebowanie na energię płomienia pilotującego	P_{pilot}	NPD	kW

Rodzaj mocy cieplnej/regulacja temperatury w pomieszczeniu	
jednostopniowa moc cieplna bez regulacji temperatury w pomieszczeniu	Tak
co najmniej dwa ręczne stopnie bez regulacji temperatury w pomieszczeniu (**)	Nie
mechaniczna regulacja temperatury w pomieszczeniu za pomocą termostatu (**)	Nie
elektroniczna regulacja temperatury w pomieszczeniu (**)	Nie
elektroniczna regulacja temperatury w pomieszczeniu i sterownik dobowy (**)	Nie
elektroniczna regulacja temperatury w pomieszczeniu i sterownik tygodniowy (**)	Nie
regulacja temperatury w pomieszczeniu z wykrywaniem obecności (**)	Nie
regulacja temperatury w pomieszczeniu z wykrywaniem otwartego okna (**)	Nie
opcja regulacji na odległość (**)	Nie

Dane dotyczące paliwa

Paliwo	Paliwo zalecane:	Inne odpowiednie paliwa:	η_s [%]	Emisje z miejscowych ogrzewaczy pomieszczeń przy nominalnej mocy cieplnej (*)				Emisje z miejscowych ogrzewaczy pomieszczeń przy minimalnej mocy cieplnej (*)(**)			
				PM	OGC	CO	NO_x	PM	OGC	CO	NO_x
				mg/Nm³ (13 % O_2)				mg/Nm³ (13 % O_2)			
Polana drewna o wilgotności ≤ 25 %	Nie	Nie	-	-	-	-	-	-	-	-	-
Polana drewna RIKATRONIC o wilgotności ≤ 25 %	Nie	Nie	-	-	-	-	-	-	-	-	-
Drewno prasowane o wilgotności < 12 %	Tak	Nie	83	8	3	62	150	48	4	235	119
Inna biomasa drzewna	Nie	Nie	-	-	-	-	-	-	-	-	-
Biomasa niedrzewna	Nie	Nie	-	-	-	-	-	-	-	-	-
Antracyt i węgiel chudy	Nie	Nie	-	-	-	-	-	-	-	-	-
Koks metalurgiczny	Nie	Nie	-	-	-	-	-	-	-	-	-
Półkoks	Nie	Nie	-	-	-	-	-	-	-	-	-
Węgiel kamienny	Nie	Nie	-	-	-	-	-	-	-	-	-
Brykiety z węgla brunatnego	Nie	Nie	-	-	-	-	-	-	-	-	-
Brykiety z torfu	Nie	Nie	-	-	-	-	-	-	-	-	-
Brykiety z mieszanego paliwa kopalnego	Nie	Nie	-	-	-	-	-	-	-	-	-
Inne paliwo kopalne	Nie	Nie	-	-	-	-	-	-	-	-	-
Brykiety z mieszanki biomasy i paliwa kopalnego	Nie	Nie	-	-	-	-	-	-	-	-	-
Inna mieszanka biomasy i paliwa stałego	Nie	Nie	-	-	-	-	-	-	-	-	-

(*) PM = cząstki stałe, OGC = organiczne związki gazowe, CO = tlenek węgla, NOx = tlenki azotu
(**) Wymagane tylko w przypadku gdy stosowane są współczynniki korekcji F(2) lub F(3).

W imieniu producenta podpisał(-a):

Andreas Bloderer / Zarządzanie produktem
Micheldorf, 22.10.2026

Innovative Ofentechnik GmbH
A-4563 Micheldorf, Müllerviertel 20
Tel.: +43 (0)7582/686-14, Fax DW: -43
www.rika.at

W razie wątpliwości oraz w przypadku brakujących lub błędnych tłumaczeń obowiązuje wyłącznie wersja niemiecka.
Zastrzega się możliwość zmian technicznych i wizualnych oraz błędów składu i druku.

Wymiary, waga i przyłącze

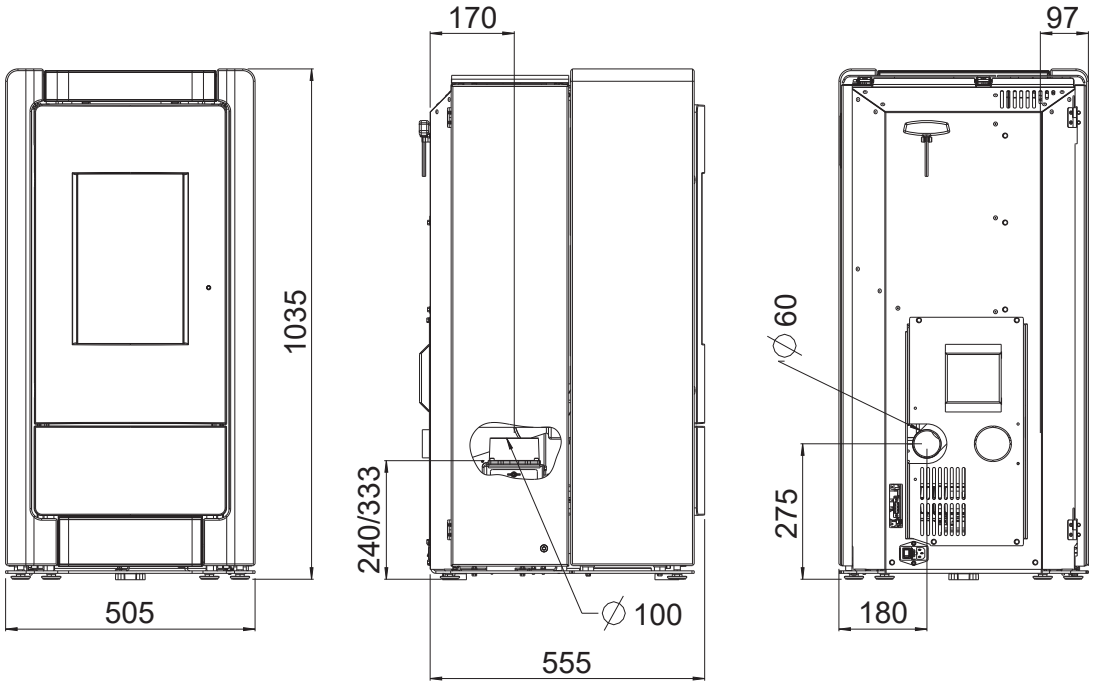

Wymiary			RAO	PGI
H	Wysokość	[mm]	1035	1035
L	Głębokość	[mm]	555	555
W	Szerokość	[mm]	505	505
Waga				
m1	Masa paleniska bez kamiennej obudowy	[kg]	~ 140	~ 140
m2	Masa paleniska z obudową kamienną	[kg]	~ 215	~ 215
m_{chim}	Maksymalne obciążenie komina	[kg]	-	-
Przyłącze rury spalinowej				
d_{out}	Średnica króćca spalinowego	[mm]	100	100
	Przyłącze górne wysokość przyłącza	[mm]	240	333
	Odległość od tylnej ścianki pieca do środka rury dymowej	[mm]	170	170
	Odległość boczna	[mm]	97	97
	Przyłącze z tyłu wysokość przyłącza	[mm]	-	-
	Podłączenie z tyłu, odstęp z boku	[mm]	-	-
	Przyłącze boczne wysokość przyłącza	[mm]	-	-
	Głębokość przy bocznym podłączeniu	[mm]	-	-
Przyłącze powietrza do spalania				
	Średnica	[mm]	60	60
	Wysokość przyłącza	[mm]	275	275
	Odległość boczna	[mm]	180	180
	Odległość boczna od podłoża	[mm]	-	-
	Głębokość połączenia z podłożem	[mm]	-	-

Dane techniczne

Ogólne informacje			8 kW	6 kW
P_{nom}	Znamionowa moc cieplna	[kW]	8	6
P_{SHnom}	Znamionowa moc grzewcza pomieszczeń	[kW]	8	6
P_{part}	Moc grzewcza przy częściowym obciążeniu	[kW]	2,5	2,5
P_{SHpart}	Moc grzewcza przy częściowym obciążeniu	[kW]	2,5	2,5
	Zapotrzebowanie na świeże powietrze	[m^3/h]	18	13
	Wydajność ogrzewania pomieszczeń w zależności od izolacji budynku	[m^3]	50 - 220	50 - 160
η_{nom}	Wydajność przy nominalnej mocy cieplnej	[%]	93,2	93,7
η_{part}	Wydajność przy mocy cieplnej przy obciążeniu częściowym	[%]	95,4	95,4
	Zużycie paliwa	[kg/h]	0,6 - 1,9	0,6 - 1,3
	Pojemność zbiornika na pelety*	[l]/[kg]	34/~22	34/~22
	Zawartość CO^2	[%]	13,1	10,3
CO_{nom}	Emisja CO przy nominalnej mocy cieplnej przy zawartości tlenu wynoszącej 13% O^2	[mg/m_N^3]	84	62
CO_{part}	Emisja CO przy mocy cieplnej przy obciążeniu częściowym i zawartości tlenu wynoszącej 13% O^2	[mg/m_N^3]	235	235
NO_{xnom}	Emisja NOx przy znamionowej mocy cieplnej i zawartości tlenu wynoszącej 13% O^2	[mg/m_N^3]	146	150
NO_{xpart}	Emisja NOx przy mocy cieplnej pod częściowym obciążeniem przy zawartości tlenu wynoszącej 13% O^2	[mg/m_N^3]	119	119
OGC_{nom}	Emisja węglowodorów przy znamionowej mocy cieplnej przy zawartości tlenu wynoszącej 13% O^2	[mg/m_N^3]	2	3
OGC_{part}	Emisja węglowodorów przy mocy cieplnej przy obciążeniu częściowym i zawartości tlenu wynoszącej 13% O^2	[mg/m_N^3]	4	4
PM_{nom}	Emisja pyłu przy znamionowej mocy cieplnej i zawartości tlenu wynoszącej 13% O^2	[mg/m_N^3]	9	8
PM_{part}	Emisja pyłu przy mocy cieplnej przy obciążeniu częściowym i zawartości tlenu wynoszącej 13% O^2	[mg/m_N^3]	48	48
$\phi_{f,g\ nom}$	Przepływ masowy spalin przy nominalnej mocy cieplnej	[g/s]	4,8	4,5
$\phi_{f,g\ part}$	Przepływ masowy spalin przy mocy cieplnej przy obciążeniu częściowym	[g/s]	2,8	2,8
T_{snom}	Temperatura spalin na króćcu wydechowym przy znamionowej mocy cieplnej	[°C]	153	144
T_{spart}	Temperatura spalin na króćcu wydechowym przy mocy cieplnej przy obciążeniu częściowym	[°C]	72	96
P_{nom}	Minimalne ciśnienie tłoczenia przy nominalnej mocy cieplnej	[Pa]	12	12
P_{part}	Minimalne ciśnienie tłoczenia przy mocy cieplnej przy obciążeniu częściowym	[Pa]	10	10
P_{min}	Minimalne ciśnienie tłoczenia do obliczeń kominowych	[Pa]	3	3
V_h	Straty ciepła w pomieszczeniu przy wyłączonym palenisku	[m^3/h]	-	-
η_s	Roczna sprawność ogrzewania pomieszczeń	[%]	83	83
EEI	Wskaźnik efektywności energetycznej		125	125
E, f	Napięcie zasilania, częstotliwość	[V]/[Hz]	230/50	230/50
W_{max}	maksymalny pobór mocy elektrycznej	[W]	150	150
$W_{ø}$	średni pobór mocy elektrycznej	[W]	20	20
	Zabezpieczenie	[A]	2,5	2,5
el_{SB}	Zużycie energii elektrycznej pomocniczej w trybie czuwania	[kW]	0,015	0,015
el_{max}	Zużycie energii elektrycznej pomocniczej przy znamionowej mocy cieplnej	[kW]	0,014	0,009
el_{min}	Zużycie energii elektrycznej pomocniczej przy mocy cieplnej przy obciążeniu częściowym	[kW]	0,004	0,004
INT	Praca w trybie zapłonu czasowego			
T-Klasse	Oznaczenie komina		T200G	

*Pojemność podana w kg może się różnić ze względu na różne gęstości nasypowe peletów.

Uwaga
W przypadku pieców na pellet cykl testowy kończy się po 3 godzinach.
W przypadku pieców na drewno kryterium zakończenia cyklu testowego jest poziom emisji CO_2 wynoszący 4%.

Przegląd części zamiennych – widok rozłożony

Uwaga
Należy stosować wyłącznie oryginalne części dostarczone przez producenta.

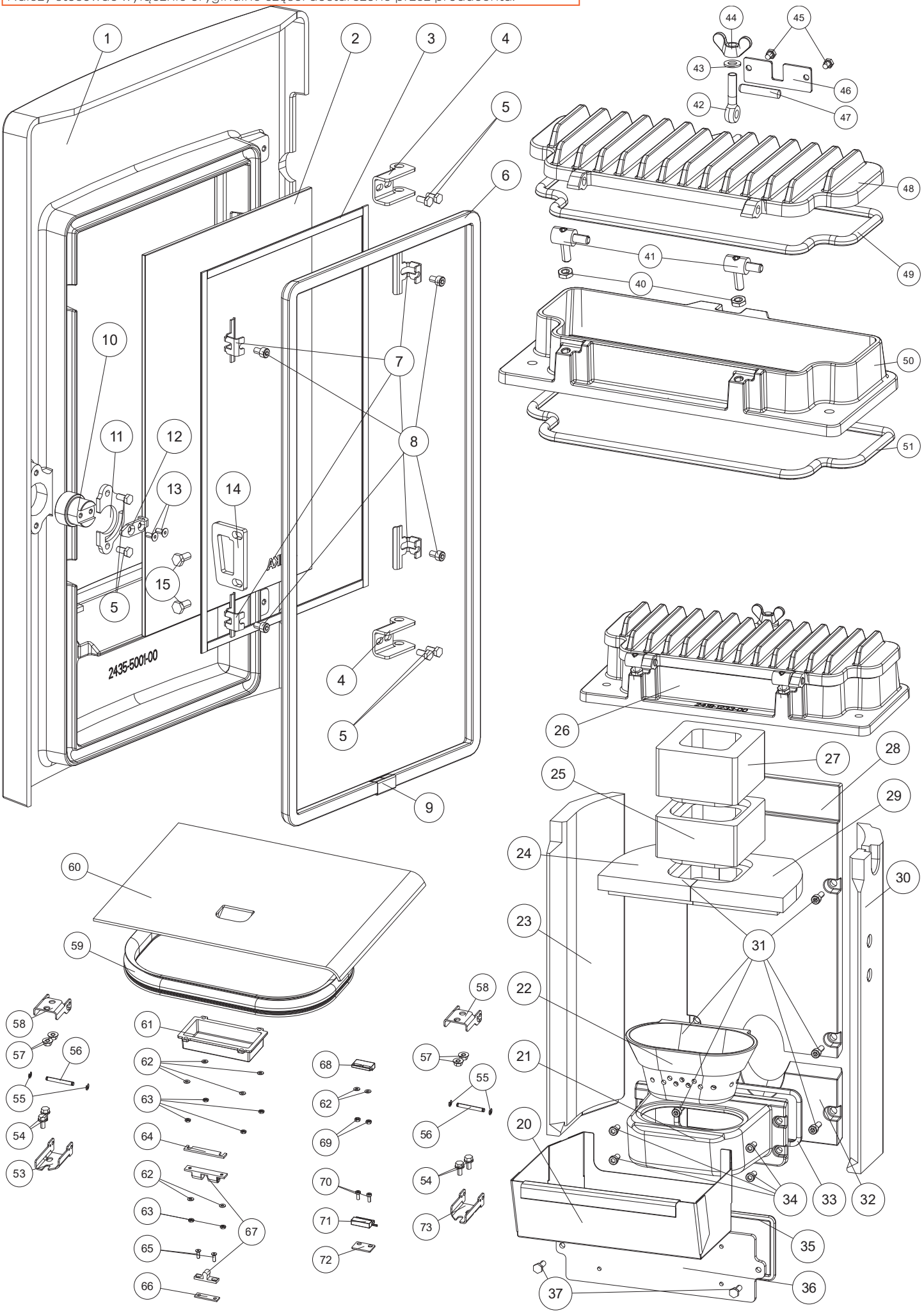

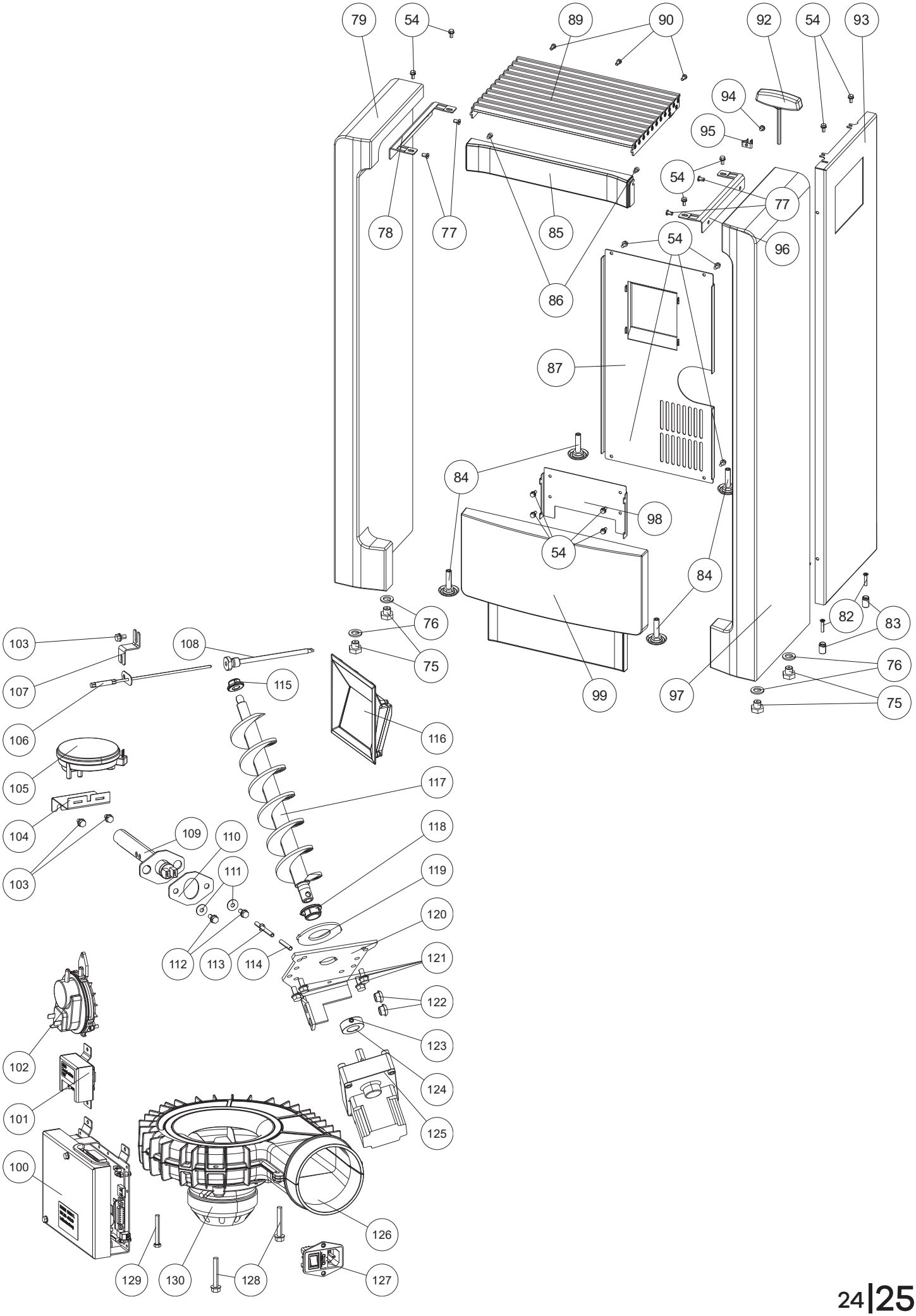
79
54
89
90
92
54
93
94
95
54
77
78
77
85
54
96
86
87
84
98
54
84
76
75
99
97
82
83
76
75
103
107
106
108
115
116
105
117
104
109
110
118
103
111
119
120
112
113
114
121
122
123
102
124
101
125
100
126
129
130
128
127

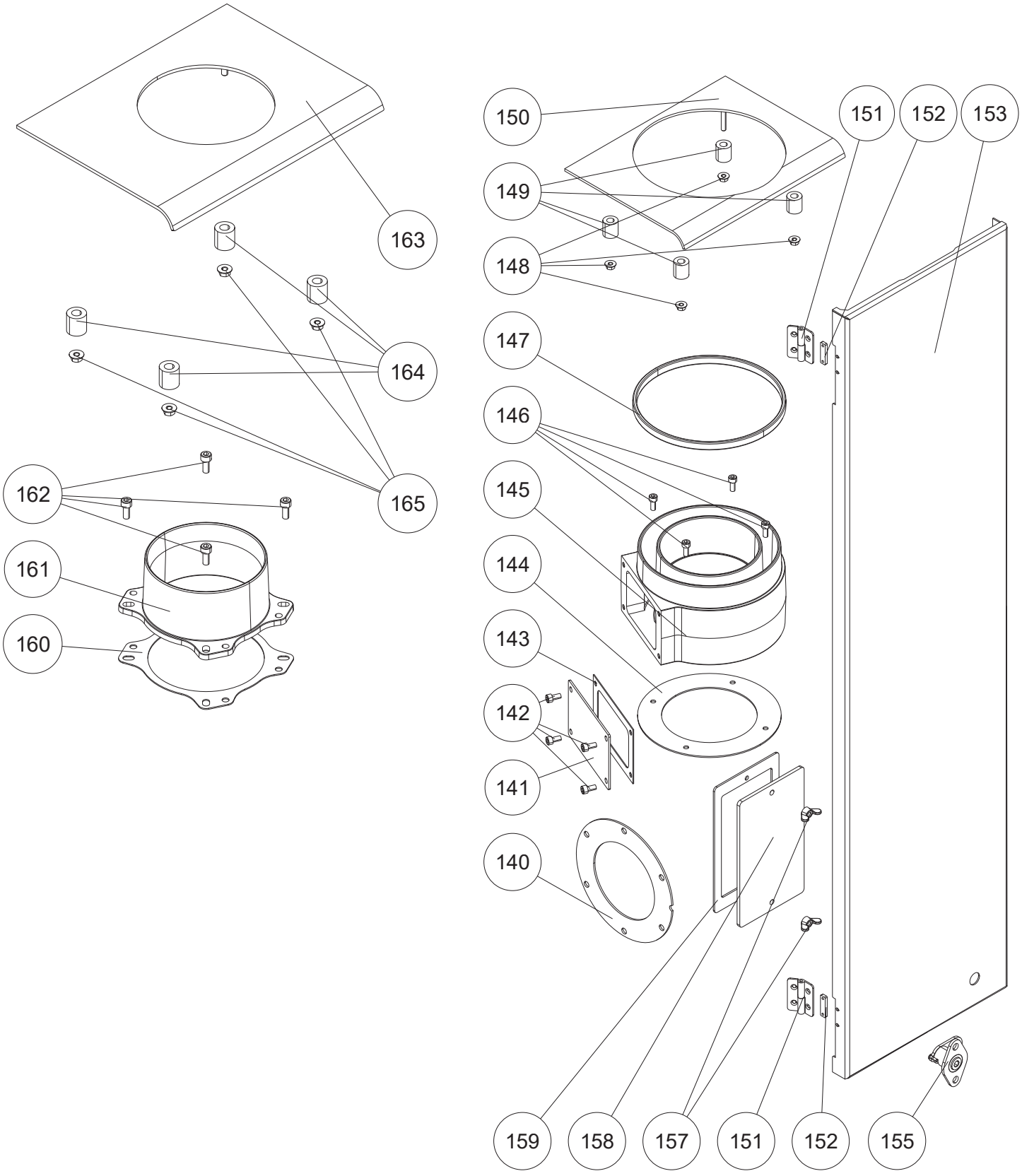
163
164
165
162
161
160
150
149
148
147
146
145
144
143
142
141
140
151
152
153
159
158
157
151
152
155

Przegląd części zamiennych – numery katalogowe

Nr.	Art.Nr.	Nazwa
1	Z37899	Drzwi komory spalania
	B18638	Drzwi komory spalania kompletne
2	Z33701	Szkło w drzwiach komory spalania
3	N103693	Uszczelka płaska czarna 8x2
4	L01448	Zawias
5	N111950	Śruba z łbem sześciokątnym M05x10
6	N112551	Sznur plombujący okrągły szary D11 (1m)
7	L03681	Uchwyt na szkło
8	N112075	Śruba z gniazdem sześciokątnym M05X08
9	N112603	Samoprzylepna taśma z tkaniny szklanej
10	Z37918	Sworzeń ryglujący
11	L01450	Płyta zamykająca
12	L01449	Język zamka
13	N109985	Śruba z łbem stożkowym M4X10
14	L01998	Języczek zamykający
15	N110032	Śruba z łbem sześciokątnym M06x12
20	L03424	Szuflada na popiół
21	B17529	Uchwyt misy paleniska
22	Z35804	Misa paleniska
23	Z37318	Wykładzina wewnętrzna po lewej stronie
24	Z37882	Pociągnij płytkę po lewej stronie
25	Z37905	Kanał kolejowy
26	B18332	Pokrywa komory spalania, kompletna
27	Z37237	Kanał kolejowy
28	Z37142	Górna tylna płyta żeliwna
29	Z37928	Pociągnij płytę po prawej stronie
30	Z37319	Wykładzina wewnętrzna po prawej stronie
31	N112170	Śruba z gniazdem sześciokątnym M06X16
32	Z37143	Dolna tylna płyta żeliwna
33	N103066	Okrągły sznur uszczelniający czarny D06
34	N111846	Śruba z gniazdem sześciokątnym M06x12
35	N100474	Okrągły sznur uszczelniający D08
36	L01437	Pokrywa wyczystki
	B16191	Pokrywa wyczystki z przednim wspornikiem
37	N103964	Śruba z łbem sześciokątnym M06x16
40	N105378	Nakrętka sześciokątna
41	B18352	Wieszak czarny
42	N112386	Śruba oczkowa M08X40
43	N112389	Podkładka
44	N112387	Nakrętka skrzydełkowa
45	N111799	Śruba z łbem sześciokątnym M05X08
46	Z36922	Płyta ustalająca
47	N112390	Cylindryczny trzpień
48	B18331	Pokrywa wyczystki kompletna
49	N100476	Okrągły sznur uszczelniający D10
50	Z37131	Pokrywa komory spalania
51	N107048	Okrągły sznur uszczelniający D10
53	L03691	Zawias w lewym dolnym rogu
54	N112240	Śruba gwintotwórcza M05x10
55	N110501	Pierścień zabezpieczający wału
56	Z34854	Sworzeń zawiasu
57	N112297	Nakrętka zabezpieczająca
58	L02498	Zawias
59	N112600	Uszczelnienie kontenera

Nr.	Art.Nr.	Nazwa
60	LB00793	Pokrywa pojemnika RAO/PGI
61	Z36111	Zaślepka
62	N112144	Podkładka M03
63	N112700	Nakrętka sześciokątna M03
64	L01446	Podkładka blokująca
65	N112085	Śruba z łbem stożkowym i gniazdem sześciokątnym M03X10
66	L01502	Podkładka blokująca
67	N110461	Podwójny chwyt piłki
68	N111732	Górna część wyłącznika magnetycznego
69	N112143	Nakrętka sześciokątna M03
70	N112165	Śruba z gniazdem sześciokątnym M03X08
71	N111733	Podstawa przełącznika magnetycznego
72	L01445	Odległość przełączania
73	L03692	Zawias w prawym dolnym rogu
75	Z34366	Sworzeń wspornika kamienia
76	Z37809	Podstawa z kamienia silikonowego
77	N108687	Śruba z łbem walcowym i gniazdem sześciokątnym M06X10
78	Z38129	Uchwyt na kamień po lewej stronie
79	Z37932	Steatyt po lewej stronie
	Z37933	Kamień biały po lewej stronie
82	N112134	Śruba gwintotwórcza M05X25
83	Z37910	Tuleja centrująca
84	N112490	Czarna śruba regulacji wysokości
85	Z37901	Panel przedni u góry
86	N111948	Śruba z gniazdem sześciokątnym M05X08
87	LB00777	Osłona serwisowa kompletna
89	B18640	Żebro konwekcyjne gotowe.
90	N112190	Śruba z gniazdem sześciokątnym M05X10
92	N112484	Otwieracz do drzwi
93	L03644	Prawy tylny panel boczny
94	N112502	Śruba gwintotwórcza M05X06
95	Z35691	Klips ze stali sprężynowej
96	Z38128	Uchwyt na kamień po prawej stronie
97	Z37930	Steatyt po prawej stronie
	Z37931	Kamień biały po prawej stronie
98	L01438	Przedni nośnik
99	Z37900	Poniżej panel przedni
100	B16561	Płyta główna USB11
101	B16030	Dodatkowa płytka silnika wraz z kablem
102	N112102	Monitor różnicy ciśnień
103	N111911	Śruba gwintotwórcza M05X08
104	L03638	Płyta ustalająca
105	N112473	Czujnik różnicy ciśnień
106	B19087	Czujnik płomienia
107	L01954	Kątownik dociskowy
108	B16053	Rurka czujnika płomienia
109	B17166	Zapłon ceramiczny
110	Z36290	Uszczelka zapłonu
111	N100169	Podkładka M05
112	N111793	Śruba gwintotwórcza M05X12
113	Z36760	Rura ciśnieniowa
114	N111551	Wąż silikonowy
115	Z35183	Łożysko ślizgowe D10

Uwaga: Należy pamiętać, że w przypadku części zamiennych malowanych proszkowo, pomimo starannego wykonania, mogą wystąpić niewielkie różnice w odcieniu lub efekcie. Elementy okładzinowe z niewielkimi uszkodzeniami nie nadają się do naprawy i dlatego należy je wymienić na części zamienne. Nie ma odpowiedniego koloru z palety RAL dla lakierowanych elementów okładzinowych.

Nr.	Art.Nr.	Nazwa
116	B16574	Wyświetlacz dotykowy, wtykowy
117	B12301	Ślimak podający
118	Z35182	Łożysko ślizgowe D16
119	Z31674	Płytka centrująca
120	L00797	Płyta montażowa silnika
121	N104976	Śruba gwintotwórcza M06x12
122	Z18997	Odbojniki gumowe
123	N112499	Wkręt dociskowy M6x16
124	Z11915	Ślimak pierścienia zaciskowego
125	N112030	Silnik ślimaka, bezstopniowy
126	B16155	Obudowa wentylatora wyciągowego
	B15913	Wentylator wyciągowy kpl.
127	Z38188	Gniazdo IEC
128	N105627	Śruba gwintotwórcza M06x40
129	N110573	Śruba z łbem sześciokątnym M06X45
130	B19655	Silnik dmuchawy zapakowany
		Wersja RAO/PGI
140	N112015	Uszczelka rury dymowej
141	L03376	Osłona adaptera
142	N111909	Śruba z gniazdem sześciokątnym M05X100
143	Z37332	Pieczęć
144	Z38122	Pieczęć
145	Z37190	Kołnierz
146	N112694	Śruba z gniazdem sześciokątnym M05X12
147	N112462	Pieczęć
148	N112142	Nakrętka kołnierzowa
149	N112530	Przekładka
150	LB00795	Okładka PGI

Nr.	Art.Nr.	Nazwa
151	Z37907	Zawias
152	L03709	Trzymająca talerz
153	LB00791	Panel boczny tylny lewy RAO/PGI
155	B19306	Zapięcie
157	N112077	Nakrętka skrzydełkowa
158	Z37449	Pokrywa wyczystki
159	Z37448	Pieczęć
160	Z37830	Uszczelka adaptera rury
161	Z37844	Adapter rury dymowej
162	N112694	Śruba z gniazdem sześciokątnym M05X12
163	LB00794	Osłona RAO kpl.
164	N112530	Przekładka
165	N112142	Nakrętka kołnierzowa
	B18316	Wiązka przewodów
	Z38075	Kabel czujnika różnicy ciśnień
	Z35018	Kabel do wyświetlacza dotykowego 1,25 m
	N111604	Bezpiecznik 2,5 A
	Z38190	Wtyczka IEC z kablem
	Z34841	Kabel do dodatkowej płytki
	E16473	Zestaw uszczelek COMO II RAO / REVO II RAO / LIVO RAO

Uwaga: Należy pamiętać, że w przypadku części zamiennych malowanych proszkowo, pomimo starannego wykonania, mogą wystąpić niewielkie różnice w odcieniu lub efekcie. Elementy okładzinowe z niewielkimi uszkodzeniami nie nadają się do naprawy i dlatego należy je wymienić na części zamienne. Nie ma odpowiedniego koloru z palety RAL dla lakierowanych elementów okładzinowych.

NOTATKI

13. GWARANCJA PRODUCENTA RIKA

Zalecamy, aby uruchomienie urządzenia zlecić technikowi posiadającemu certyfikat RIKA.

Niniejsze warunki gwarancji obowiązują wyłącznie na terenie Europy kontynentalnej. W przypadku wszystkich pozostałych krajów obowiązują odrębne warunki ustalone przez importera w danym kraju. W razie wątpliwości oraz w przypadku braku tłumaczenia lub błędnego tłumaczenia za jedyną wiążącą wersję uznaje się zawsze wersję niemiecką.

W celu terminowego ograniczenia szkód uprawniony do gwarancji powinien zgłosić roszczenie na piśmie u autoryzowanego lub kontraktowego sprzedawcy firmy RIKA.

W tym celu należy przedłożyć następujące dokumenty:

- Pisemne uzasadnienie reklamacji
- Faktura
- Protokół uruchomienia
- Nazwa modelu i numer seryjny

GWARANCJA RIKA

5 LAT

na spawany korpus pieca.

W przypadku pieców na pelety o zużyciu do 10 000 kg, jednak maksymalnie przez 5 lat.

Gwarancja RIKA jest gwarancją handlową i producenta (z zastrzeżeniem pewnych wyjątków).

Dotyczy to wyłącznie wad materiałowych i wykonawczych oraz bezpłatnej dostawy części zamiennych. Gwarancja producenta nie obejmuje kosztów robocizny ani kosztów dojazdu.

Warunkiem skorzystania z gwarancji jest:

- Należy stosować wyłącznie oryginalne części dostarczone przez producenta.
- Prawidłowy montaż pieca zgodnie z instrukcją obsługi obowiązującą w momencie zakupu
- Podłączenie pieca musi zostać wykonane przez specjalistę uprawnionego do obsługi tego typu pieców.
- Uruchomienie przeprowadza technik posiadający certyfikat RIKA.

W przypadku nieprzestrzegania powyższych punktów prawo do gwarancji wygasa!

Wszelkie ewentualne koszty poniesione przez producenta w związku z nieuzasadnionym zgłoszeniem roszczenia gwarancyjnego zostaną obciążone osobie zgłaszającej roszczenie. Z gwarancji wyłączone są również uszkodzenia powstałe lub spowodowane nieprzestrzeganiem instrukcji producenta dotyczących eksploatacji urządzenia, takie jak przegrzanie, stosowanie niedozwolonych paliw, nieprawidłowa ingerencja w urządzenie lub przewód spalinowy, nieprawidłowo ustawiony, niewystarczający lub zbyt silny ciąg kominowy, woda kondensacyjna, brak lub nieprawidłowe przeprowadzenie konserwacji lub czyszczenia, nieprzestrzeganie obowiązujących przepisów budowlanych, nieprawidłowa obsługa przez użytkownika lub osoby trzecie, a także uszkodzenia powstałe podczas transportu i przeładunku.

GWARANCJA NIE MA WPŁYWU NA PRZEPISY PRAWA DOTYCZĄCE GWARANCJI USTAWOWEJ!

14. USTAWOWE PRAWA KONSUMENTA I WYŁĄCZENIA GWARANCYJNE

Jako konsumenci mają Państwo prawo do gwarancji, która obejmuje ewentualne wady występujące w momencie dostawy. Okres gwarancji wynosi dwa (2) lata od daty dostawy pieca.

W tym zakresie należy przestrzegać odpowiednich warunków handlowych lub postanowień dotyczących gwarancji obowiązujących u autoryzowanego sprzedawcy RIKA.

Z gwarancji wyłączone są:

1. Części podlegające zużyciu (zwykłe zużycie, które nie wynika z wady)
2. Części narażone na działanie ognia, takie jak szkło, wnęki paleniskowe, ruszty, płyty ciągu, płyty kierujące, wykładziny komory spalania (np. szamot), elementy ceramiczne, elementy zapłonowe, czujniki, czujniki komory spalania i czujniki temperatury
3. Lakier, powłoki powierzchniowe (np. uchwyty, osłony)
4. Uszczelki
5. Kamienie naturalne, kamienie termiczne itp.

obowiązuje od 1 lipca 2023 r.

15. INFORMACJE DOTYCZĄCE UTYLIZACJI

Firma RIKA Innovative Ofentechnik GmbH postawiła sobie za cel, aby jej produkty były przyjazne dla środowiska przez cały cykl życia. Czujemy się zobowiązani do realizacji tego celu również po zakończeniu cyklu życia produktu.

Uwaga
W celu prawidłowej utylizacji urządzenia zalecamy skontaktowanie się z lokalną firmą zajmującą się utylizacją odpadów.

Uwaga
W celu prawidłowego demontażu urządzenia prosimy o kontakt z autoryzowanym sprzedawcą RIKA.

Uwaga
Zalecamy wyjęcie elementów narażonych na działanie ognia, takich jak szkło, wnęki spalania, ruszty, płyty ciągu, płyty odchylające, wykładziny komory spalania (np. szamot), elementy ceramiczne, Piec na drewno nie posiada elementów zapłonowych, czujniki, czujniki temperatury w komorze spalania oraz czujniki temperatury, a Nie wolno wyrzucać wraz z odpadami komunalnymi.

Informacje dotyczące poszczególnych elementów urządzenia

- **Elementy elektryczne i elektroniczne:** Należy wyjąć elementy elektryczne i elektroniczne z urządzenia. Elementów tych nie wolno wyrzucać wraz z odpadami komunalnymi. Należy je utylizować w sposób zgodny z przepisami, korzystając z systemu odbioru zużytego sprzętu elektrycznego i elektronicznego.
- **Szamot w komorze spalania:** Należy wyjąć z urządzenia elementy szamotowe zamontowane w komorze spalania. Jeśli są obecne, należy najpierw usunąć elementy mocujące. Elementy szamotowe mające kontakt z ogniem lub spalinami należy zutylizować; ponowne wykorzystanie lub recykling nie są możliwe.
- **Wermikulit w komorze spalania:** Należy wyjąć z urządzenia wermikulit, który został zamontowany w komorze spalania. Jeśli występują elementy mocujące, należy je wcześniej usunąć. Wermikulit, który miał kontakt z ogniem lub spalinami, należy zutylizować; ponowne wykorzystanie lub recykling nie są możliwe.
- **Płytka ceramiczno-szklana:** Należy zdemontować płytkę ceramiczno-szklaną za pomocą odpowiedniego narzędzia. Usunąć uszczelki i, jeśli są, oddzielić je od ramy. Przezroczysta płytka ceramiczno-szklana zasadniczo nadaje się do recyklingu, jednak w tym celu należy ją posortować na płytki z dekoracją i bez dekoracji. Płytkę ceramiczno-szklaną można utylizować jako odpady budowlane.
- **Blacha stalowa:** Elementy urządzenia wykonane z blachy stalowej należy zdemontować poprzez odkręcenie śrub lub wygięcie (lub alternatywnie poprzez mechaniczne rozdrobnienie). Jeśli są obecne, należy wcześniej usunąć uszczelki. Części z blachy stalowej należy zutylizować jako złom metalowy.
- **Odlewy:** Elementy urządzenia wykonane z odlewów należy zdemontować poprzez odkręcenie lub wygięcie (lub alternatywnie poprzez mechaniczne rozdrobnienie). Jeśli są obecne, należy wcześniej usunąć uszczelki. Odlewy należy zutylizować jako złom metalowy.
- **Kamień naturalny:** Usunąć istniejący kamień naturalny mechanicznie za pomocą urządzenia i zutylizować jako odpady budowlane.
- **Uszczelki (włókno szklane):** Należy mechanicznie wyjąć uszczelki z urządzenia. Elementów tych nie wolno wyrzucać wraz z odpadami komunalnymi, ponieważ odpadów z włókna szklanego nie da się zniszczyć w procesie spalania. Uszczelki wykonane z włókna szklanego i ceramicznego (sztuczne włókna mineralne) należy utylizować.
- **Uchwyty i elementy dekoracyjne z metalu:** Jeśli są obecne, należy zdemontować uchwyty i elementy dekoracyjne z metalu oraz zutylizować je jako złom metalowy.

Uwaga
W przypadku wszystkich elementów należy uwzględnić lokalne możliwości utylizacji.

Fragment wykazu kodów odpadów zawartego w rozporządzeniu w sprawie europejskiego wykazu odpadów

Klasyfikacja odpadów	Rodzaj odpadów
15 01 03	Opakowanie drewniane
17 01 03	Płytki i ceramika
17 02 02	Szkło
17 04 05	Żelazo i stal
17 05 04	Podłoże i kamienie

Utylizacja sprzętu elektrycznego i recykling

Poprzez wdrożenie europejskiej dyrektywy 2012/19/UE w sprawie zużytego sprzętu elektrycznego i elektronicznego (WEEE) oraz innych lokalnych przepisów wspieramy tworzenie systemów odbioru i recyklingu.

Zużyty sprzęt można bez problemu dostarczyć do gminnych punktów zbiórki odpadów w celu recyklingu. Należy w tym zakresie przestrzegać przepisów krajowych.



Urządzenia nie wolno wyrzucać wraz z zwykłymi odpadami komunalnymi.

16. ZGODNOŚĆ Z PRZEPISAMI UE

CE

Ten produkt jest zgodny z przepisami UE.

Firma RIKA Innovative Ofentechnik GmbH niniejszym oświadcza, że niniejsze urządzenie spełnia zasadnicze wymagania oraz inne stosowne przepisy dyrektyw 2014/30/UE , 2014/35/UE, 2014/53/UE i 2011/65/UE.

Aktualną, obowiązującą wersję deklaracji zgodności (DoC) można znaleźć pod adresem www.rika.pl.

Z41892_COMO II_RAO_PGI_PL | 17.11.2026

RIKA Innovative Ofentechnik GmbH
Müllerviertel 20
4563 Micheldorf / AUSTRIA
Tel.: +43 (0) 7582/686-41, faks: -43
verkauf@rika.at **www.rika.at**

W razie wątpliwości jedyną obowiązującą wersją jest wersja niemiecka. Zastrzegamy sobie prawo do zmian technicznych i wizualnych, a także do błędów typograficznych i drukarskich.

© 2026 | RIKA Innovative Ofentechnik GmbH